Soğutma Modülü
MLSL için

ZLSK001
Sipariş numarası

Teknik Veriler

Mekanik veriler	
Materyal	Alüminyum
Madde	Su; hava
Basınç dayanımı	< 2 bar
Ağırlık	190 g
Paketleme birimi	1 adet

- **Kaybolmaz sabitleme seti**
- **Soğutma ve ısıtma modu mümkündür**

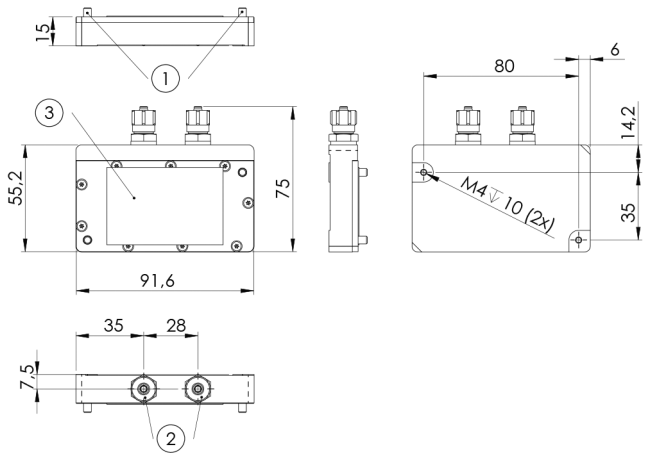

1 = 2,5 mm iç altı köşeli 2 x sabitleme cıvatası
2 = İç 4 mm, dış 6 mm hortum çapı için
3 = Isı iletken folyo
Ölçüler mm olarak verilmiştir (1 mm = 0.03937 inç)

Teknik değişiklik yapma hakkı saklıdır V0-02.06.2023