Iluminación de barra difusa
Luz blanca, 500 mm

LBDW501
Referencia

- **Luz muy difusa**
- **Sin necesidad de control externo**
- **Sin puntos calientes LED**

Las iluminaciones de barra wenglor de la serie LBD son lámparas altamente difusas que resultan perfectas para la iluminación difusa con un ángulo de incidencia bajo, la iluminación directa con una distancia de trabajo corta y la iluminación de fondo de determinadas características en el campo de visión. Las iluminaciones de barra LBD pueden utilizarse en funcionamiento continuo o sincronizarse con la cámara de visión artificial mediante entradas PNP o NPN en modo estroboscópico. El control de corriente integrado y las opciones de montaje flexibles permiten que la iluminación resulte muy fácil de instalar y sea perfecta para una amplia gama de aplicaciones industriales de visión artificial e identificación.

Datos técnicos

Datos ópticos	
Tipo de luz	Luz blanca
Temperatura cromática	6500 K
Ángulo de incidencia	± 65 °
Potencia lumínica de la luz blanca	78000 Lux
Datos eléctricos	
Tensión de alimentación	21,6...26,4 V DC
Energía	38,4 W
Consumo de corriente con funcionamiento continuo (Ub = 24 V)	1,6 A
Tiempo de subida	15 µs
Tiempo de desconexión	10 µs
Señal de entrada	PNP/NPN
Rango de temperatura	-10...40 °C
Temperatura de almacenamiento	-20...60 °C
Protección cortocircuitos	sí
Protección cambio polaridad	sí
Protección de sobrecarga	sí
Categoría de protección	III
Atenuación	0...10 V ≙ 100...30%
Overdrive	no
Datos mecánicos	
Longitud de campo de iluminación (L)	500 mm
Amplitud del campo luminoso (W)	31,5 mm
Campo de iluminación	375 × 31,5 mm
Carcasa	Aluminio, anodizado
Clase de protección	IP65
Protección de la óptica	Plástico, PMMA
Conexión	M12 × 1; 5-pines
Máx. longitud del cable	43 m
Función	
Modos de funcionamiento	Funcionamiento continuo, modo flash
Nº Esquema de conexión	007
Nº Panel de control	T17
Nº Montaje adecuado	925

Productos adicionales

Bisagra de montaje ZBAZ001
Cable conector ZC4G003
Cable conector ZDCG004
Cable conector ZDCG005

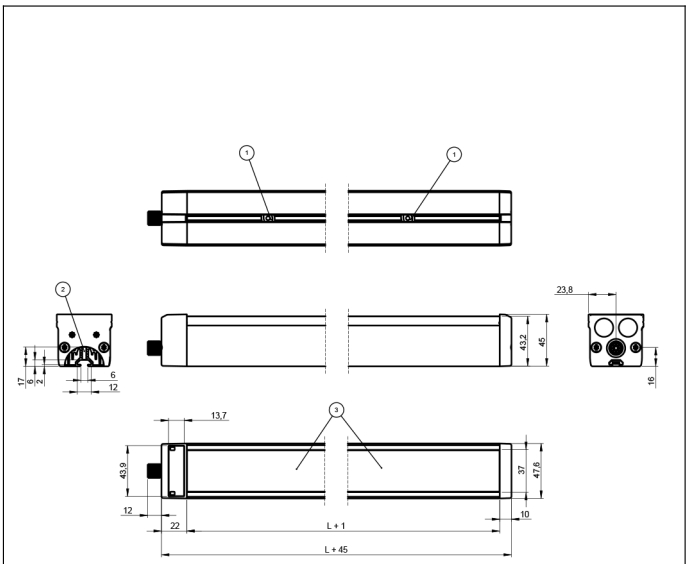

Todas las dimensiones en mm (1mm =0.03937 Inch)

Panel

T17

68 = Indicador de la tensión de alimentación
9b = Indicador del modo estroboscópico

007

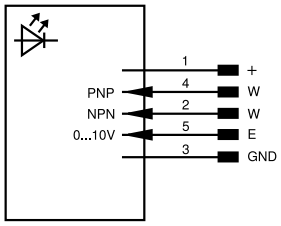

Aclaración de símbolos					
+	Tensión de alimentación +	nc	No está conectado	ENB RS422	Codificador B/B̄ (TTL)
–	Tensión de alimentación 0 V	U	Test de entrada	ENA	Codificador A
~	Tensión de alimentación (tensión alterna)	Ū	Test de entrada inverso	ENB	Codificador B
A	Salida de conmutación contacto de trabajo (NO)	W	Entrada activadora	AMIN	Saída digital MIN
Ā	Salida de conmutación contacto de reposo (NC)	W–	“Masa de referencia” entrada activadora	AMAX	Saída digital MAX
V	Salida contaminación/error (NO)	O	Salida analógica	AOK	Saída digital OK
V̄	Salida contaminación/error (NC)	O–	“Masa de referencia” salida analógica	SY In	Sincronización In
E	Entrada (analógica o digital)	BZ	Salida en bloque	SY OUT	Sincronización OUT
T	Entrada de aprendizaje	AMV	Salida electroválvula/motor	OLT	Saída da intensidade luminosa
Z	Retardo temporal (activación)	a	Salida control de válvula +	M	El mantenimiento
S	Apantallamiento	b	Salida control de válvula 0 V	rsv	Reservada
RxD	Receptor RS-232	SY	Sincronización	Color de los conductores según DIN IEC 60757	
TxD	Emisor RS-232	SY–	“Masa de referencia” sincronización	BK	o
RDY	Listo	E+	Conductor del receptor	BN	marrón
GND	Cadencia	S+	Conductor del emisor	RD	rojo
CL	Ritmo	⏚	Puesta a tierra	OG	naranja
E/A	Entrada/Salida programable	SnR	Reducción distancia de conmutación	YE	amarillo
	IO-Link	Rx+/–	Receptor Ethernet	GN	verde
PoE	Power over Ethernet	Tx+/–	Emisor Ethernet	BU	azul
IN	Sicherheitseingang	Bus	Interfaz-Bus A(+)/B(–)	VT	violeta
OSSD	Sicherheitsausgang	La	Luz emitida desconectable	GY	gris
Signal	Signalausgang	Mag	Control magnético	WH	blanco
BI_D+/–	Ethernet Gigabit bidirekt. Datenleitung (A-D)	RES	Entrada de confirmación	PK	rosa
EN0 RS422	Codificador 0-Impuls 0/0̄ (TTL)	EDM	Comprobación de contactores	GNYE	verde/amarillo
PT	Resistencia de medición de platino	ENA RS422	Codificador A/Ā (TTL)		

Las especificaciones son objeto de cambios sin notificar V4-30.01.2024