Módulo de análisis inductivo
para áreas de temperatura extrema

INTT223

Referencia

- **Cable con módulo de análisis integrado en el conector del sensor M12**
- **Longitudes de cable desde 5 hasta 20 m**
- **Sustitución sencilla del sensor con función de almacenamiento de datos**
- **Tres distancias de conmutación ajustables: 15/20/25 mm**

Los sensores inductivos de alta temperatura están diseñados para su uso en entornos de trabajo muy calientes y constan de un módulo de análisis con cable y un cabezal de sensor independiente.
Las grandes distancias de conmutación y la larga vida útil en zonas a altas temperaturas aseguran la máxima disponibilidad de la instalación. Los cabezales de sensores intercambiables sin herramientas y las numerosas longitudes de cable estándar con módulo de análisis integrado están disponibles por separado. La tecnología weproTec permite la instalación de sensores directamente uno al lado del otro o uno frente al otro. Opcionalmente, los parámetros del sensor, como las distancias de conmutación y las funciones de salida, pueden ajustarse individualmente a través de IO-Link.

Datos técnicos

Datos eléctricos	
Tensión de alimentación	10...30 V DC
Tensión de alimentación con IO-Link	18...30 V DC
Consumo de corriente (Ub = 24 V)	< 15 mA
Frecuencia de conmutación	50 Hz
Rango de temperatura del enchufe	0...70 °C
Número de salidas de conmutación	2
Caída de tensión salida de conmutación	< 1 V
Corriente de conmutación / salida de conmutación	100 mA
Corriente residual a la salida	< 100 µA
Protección cortocircuitos	sí
Protección polaridad invertida y sobrecarga	sí
Interfaz	IO-Link V1.1
Categoría de protección	III
Datos mecánicos	
Material de módulo análisis	V2A; PEEK; PTFE; latón (cromado)
Tipo de protección del cabezal del sensor	IP50
Clase de protección del enchufe	IP50
Conexión	M12 × 1; 4-pines
Longitud del cable (L)	5 m
Diámetro exterior cable	3,4 mm
Radio de curvatura	> 17 mm
Ausencia de LABS	sí
Datos técnicos de seguridad	
MTTFd (EN ISO 13849-1)	3706,54 a
Función	
Display de error	sí
Distancia de conmutación programable	15/20/25 mm
Volumen de entrega	Cable de conexión push-pull con módulo de análisis, conector M12; TUERCA-M12-E001
IO-Link	●
Salida de error	●
PNP NO	●
Nº Esquema de conexión	704
Nº Panel de control	B3
Nº Conector adecuado	2
Nº Montaje adecuado	170 172

Productos adicionales

- Cabezal del sensor inductiva
- Master IO-Link
- Software

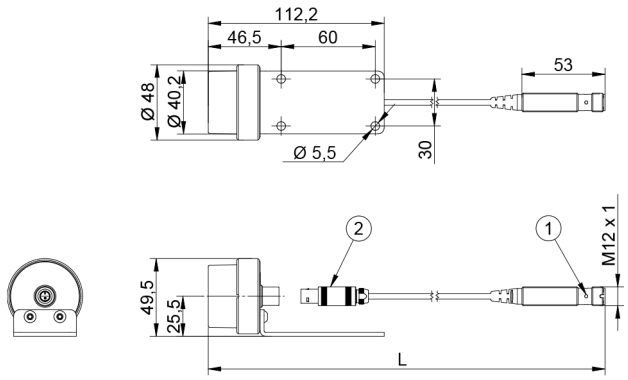

1 = Display de estado de conmutación
2 = Conector Push-Pull
Todas las dimensiones en mm (1mm =0.03937 Inch)

Panel

B3

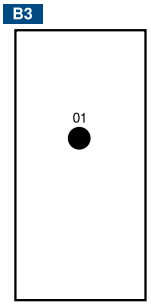

01 = Display de estado de conmutación

704

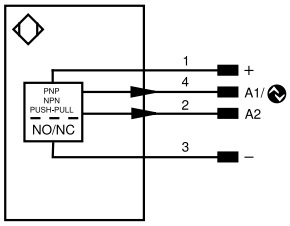

Aclaración de símbolos					
+	Tensión de alimentación +	nc	No está conectado	ENB RS422	Codificador B/B̄ (TTL)
–	Tensión de alimentación 0 V	U	Test de entrada	ENA	Codificador A
~	Tensión de alimentación (tensión alterna)	Ū	Test de entrada inverso	ENB	Codificador B
A	Salida de conmutación contacto de trabajo (NO)	W	Entrada activadora	AMIN	Saída digital MIN
Ā	Salida de conmutación contacto de reposo (NC)	W–	"Masa de referencia" entrada activadora	AMAX	Saída digital MAX
V	Salida contaminación/error (NO)	O	Salida analógica	AOK	Saída digital OK
V̄	Salida contaminación/error (NC)	O–	"Masa de referencia" salida analógica	SY In	Sincronización In
E	Entrada (analógica o digital)	BZ	Salida en bloque	SY OUT	Sincronización OUT
T	Entrada de aprendizaje	AMV	Salida electroválvula/motor	OLT	Saída da intensidade luminosa
Z	Retardo temporal (activación)	a	Salida control de válvula +	M	El mantenimiento
S	Apantallamiento	b	Salida control de válvula 0 V	rsv	Reservada
RxD	Receptor RS-232	SY	Sincronización	Color de los conductores según DIN IEC 60757	
TxD	Emisor RS-232	SY–	"Masa de referencia" sincronización	BK	o
RDY	Listo	E+	Conductor del receptor	BN	marrón
GND	Cadencia	S+	Conductor del emisor	RD	rojo
CL	Ritmo	⏚	Puesta a tierra	OG	naranja
E/A	Entrada/Salida programable	SnR	Reducción distancia de conmutación	YE	amarillo
	IO-Link	Rx+/–	Receptor Ethernet	GN	verde
PoE	Power over Ethernet	Tx+/–	Emisor Ethernet	BU	azul
IN	Sicherheitseingang	Bus	Interfaz-Bus A(+)/B(–)	VT	violeta
OSSD	Sicherheitsausgang	La	Luz emitida desconectable	GY	gris
Signal	Signalausgang	Mag	Control magnético	WH	blanco
BI_D+/–	Ethernet Gigabit bidirekt. Datenleitung (A-D)	RES	Entrada de confirmación	PK	rosa
EN0 RS422	Codificador 0-Impuls 0/0̄ (TTL)	EDM	Comprobación de contactores	GNYE	verde/amarillo
PT	Resistencia de medición de platino	ENA RS422	Codificador A/Ā (TTL)		

Las especificaciones son objeto de cambios sin notificar V0-31.03.2023