外壳套件
适用于76 × 32.5 × 18 mm (N)

ZSN-NN-02

订货号

技术数据

机械数据	
材料	不锈钢V2A
供货范围	防护板
包装箱	1件
适当的紧固技术编号	350

- **针对76 × 32.5 × 18 mm**

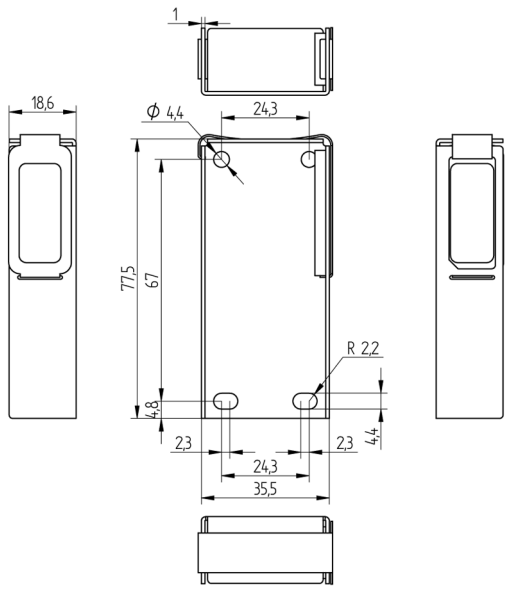

尺寸数据，单位mm (1 mm = 0.03937 Inch)

RoHS

保留技术更改的权利 V0-02.06.2023