冷却模块
适用于MLWL

ZLWK005
订货号

技术数据

机械数据	
材料	铝
介质	水；空气
抗压强度	< 2 bar
重量	350 g
包装箱	1件
供货范围	ZLWK005、ZLWE009

- **可以采用冷却和加热两种模式**

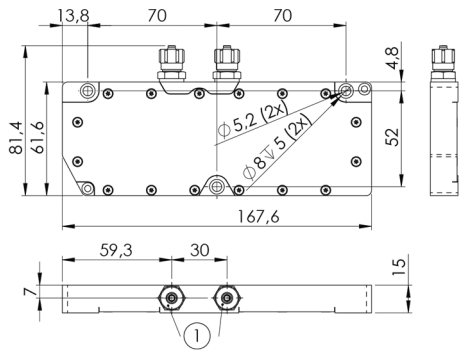

1 = 用于内径 4 mm、外径 6 mm 的软管
尺寸数据，单位mm (1 mm = 0.03937 Inch)

保留技术更改的权利 V0-02.06.2023