Koruyucu Cam
Z1NS001 için

Z1NE001
Sipariş numarası

Teknik Veriler

Mekanik veriler	
Materyal	ABS; PMMA (kaplamalı)
Paketleme birimi	1 adet

- **Kaplamalı koruyucu cam**

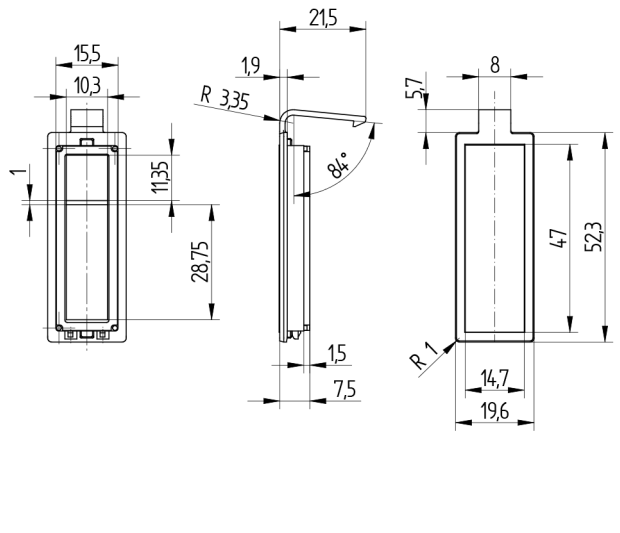

Ölçüler mm olarak verilmiştir (1 mm = 0.03937 inç)

Teknik değişiklik yapma hakkı saklıdır V0-02.06.2023