Montagehilfe
für Set InoxLock

Z0012
Bestellnummer

Technische Daten

Mechanische Daten	
Material	Edelstahl

- **Zur Montage des InoxLock Set**

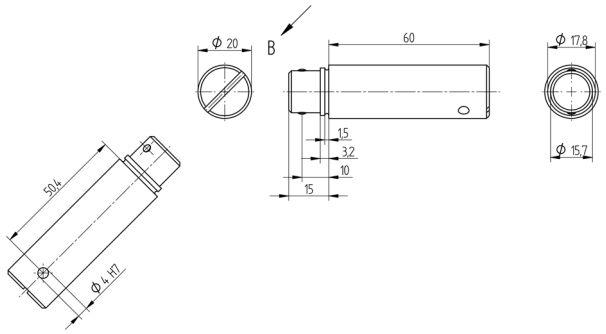

Maßangaben in mm (1 mm = 0.03937 Inch)

RoHS

Technische Änderungen vorbehalten V0-05.06.2023