Güvenlik Kilidi

Elektromekanik, Kapalı Devre Akımı Prensibi

S2FP001

Sipariş numarası

- **Kapalı devre akımı prensibi**
- **Performance Level: Kat. 4 PL e**
- **Sürekli denetlenen 1150 N kilitleme kuvveti**

Elektromekanik güvenlik kilidi, 1150 N'lik yüksek ve sürekli denetlenen kilitleme kuvveti ile öne çıkar. Bu şekilde Cat. 4 PL e (EN ISO 13849-1) güvenlik seviyesine ulaşmak için sadece bir güvenlik kilidine ihtiyaç duyulur. Güvenlik seviyesi ve tepki ile risk süresi, seri bağlantıda değişmez. Kapsamlı arıza teşhis fonksiyonları sistemin kullanılabilirliğini arttırır ve montaj ile bakımı kolaylaştırır. Benzersiz turnike çalışma prensibi, özellikle döner ve sürgülü kapılar için çok uygundur.

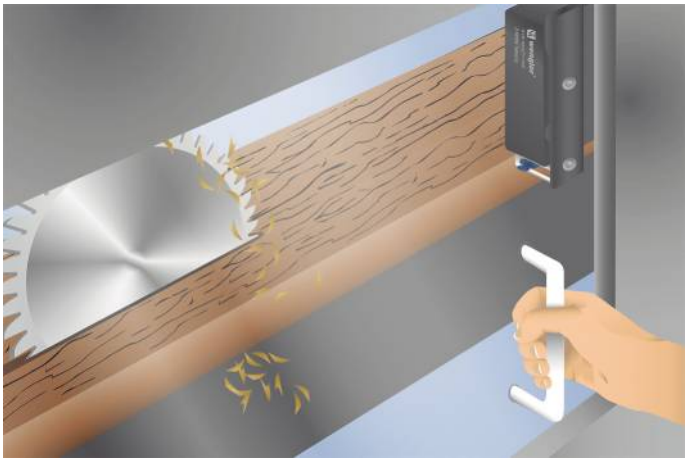

Teknik Veriler

Elektriksel veriler	
Sensör tipi	Kilit ünitesi
Besleme gerilimi	20,4...26,4 V DC
Tepki süresi	≤ 100 ms
Risk süresi	≤ 200 ms
Sıcaklık aralığı	0...60 °C
Depolama sıcaklığı	-10...90 °C
Güvenlik çıkışı	OSSD
Güvenlik çıkışı sayısı (OSSDs)	2
PNP emniyet çıkışı anahtarlama akımı	250 mA
Sinyal çıkışı sayısı	1
Anahtarlama akımı PNP sinyal çıkışları	50 mA
Kısa devre korumalı	Evet
Koruma sınıfı	III
Mekanik veriler	
Gövde malzemesi	Plastik
Koruma sınıfı	IP66/IP67/IP69
Bağlantı türü	M12 × 1; 8 pin'li
Kilitleme kuvveti tipik	25 / 50 N
Emniyet tekniğine ilişkin veriler	
Etki prensibi	RFID
Kodlama	Standart
Performans seviyesi (EN ISO 13849-1)	Cat. 4 PL e *
PFHD	5,20 × E-10 1/h *
Emniyet bütünlük seviyesine (EN 61508)	SIL3*
Emniyet bütünlük seviyesine (EN 62061)	SILCL3*
PDDB (EN 60947-5-3)	Evet
Kilitleme cihazı	Kapalı devre akımı prensibi
Kilitleme kuvveti F (Zh)	1150 N
Fonksiyon	
Seri bağlantı	Evet
Denetimli kilit	Evet
Mekanik kilitleme	Evet
Kilitleme	Evet
Yardımcı kilit açma	Evet
Uygun çalıştırıcı	S2FP200
Bağlantı şeması no.	P03
Uygun bağlantı tekniği no.	89
Uygun sabitleme tekniği no.	850

* Kilitleme fonksiyonu için

Tamamlayıcı ürünler

Güvenlik rölesi SR4B3B01S, SR4D3B01S

Yazılım

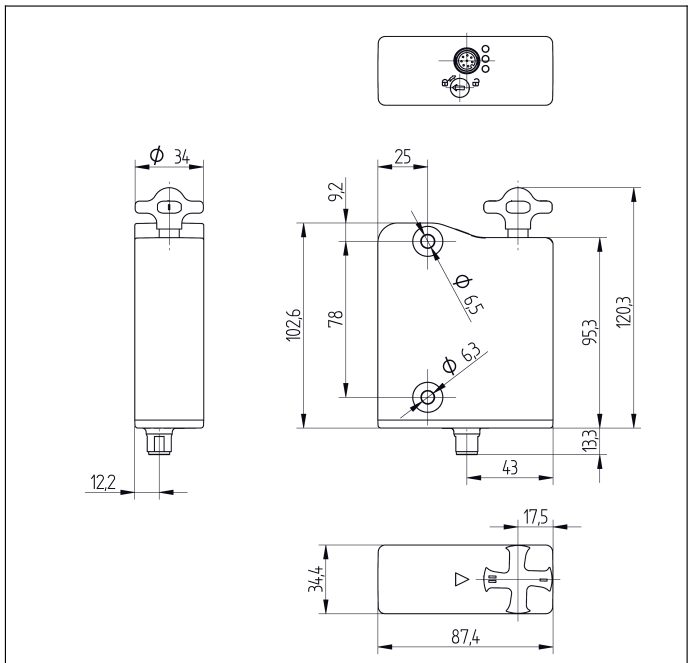

Ölçüler mm olarak verilmiştir (1 mm = 0.03937 inç)

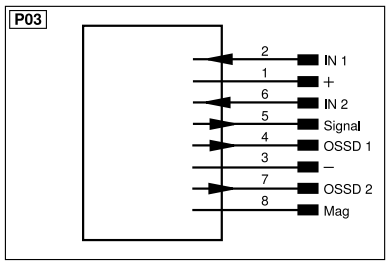

Legend					
+	Supply Voltage +	nc	Not connected	ENBRS422	Encoder B/B̄ (TTL)
–	Supply Voltage 0 V	U	Test Input	ENA	Encoder A
~	Supply Voltage (AC Voltage)	Ū	Test Input inverted	ENB	Encoder B
A	Switching Output (NO)	W	Trigger Input	AMIN	Digital output MIN
Ā	Switching Output (NC)	W–	Ground for the Trigger Input	AMAX	Digital output MAX
V	Contamination/Error Output (NO)	O	Analog Output	AOK	Digital output OK
V̄	Contamination/Error Output (NC)	O–	Ground for the Analog Output	SY In	Synchronization In
E	Input (analog or digital)	BZ	Block Discharge	SY OUT	Synchronization OUT
T	Teach Input	AMV	Valve Output	OLT	Brightness output
Z	Time Delay (activation)	a	Valve Control Output +	M	Maintenance
S	Shielding	b	Valve Control Output 0 V	rsv	Reserved
RxD	Interface Receive Path	SY	Synchronization	Wire Colors according to DIN IEC 60757	
TxD	Interface Send Path	SY–	Ground for the Synchronization	BK	Black
RDY	Ready	E+	Receiver-Line	BN	Brown
GND	Ground	S+	Emitter-Line	RD	Red
CL	Clock	⏚	Grounding	OG	Orange
E/A	Output/Input programmable	SnR	Switching Distance Reduction	YE	Yellow
	IO-Link	Rx+/–	Ethernet Receive Path	GN	Green
PoE	ower over Ethernet	Tx+/–	Ethernet Send Path	BU	Blue
IN	Safety Input	Bus	Interfaces-Bus A(+)/B(–)	VT	Violet
OSSD	Safety Output	La	Emitted Light disengageable	GY	Grey
Signal	Signal Output	Mag	Magnet activation	WH	White
BI_D+/–	Ethernet Gigabit bidirect. data line (A-D)	RES	Input confirmation	PK	Pink
EN0 RS422	Encoder 0-pulse 0/0̄ (TTL)	EDM	Contactor Monitoring	GNYE	Green/Yellow
PT	Platinum measuring resistor	ENARS422	Encoder A/Ā (TTL)		

Teknik değişiklik yapma hakkı saklıdır V0-31.03.2023