Espejo
Ø 50 mm

RR50DA
Referencia

Datos técnicos

Datos mecánicos	
Estructura	Macro Estructura
Tipo de montaje	Agujeros de fijación
Tamaño de orificio recomendado	6,5 mm
Material	Plástico
Clase de protección	IP67
Rango de temperatura	-20...60 °C
Unidad de embalaje	1 Pieza
Nº Montaje adecuado	410

- **Con tapones de fijación**

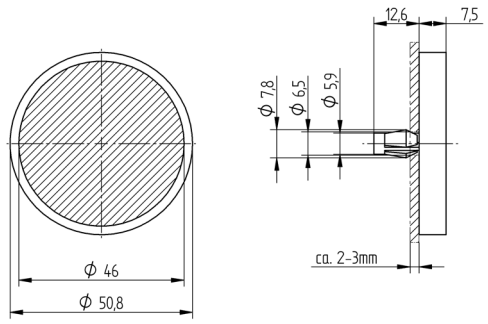

Todas las dimensiones en mm (1mm =0.03937 Inch)

Las especificaciones son objeto de cambios sin notificar V0-06.06.2023