Plastik Fiber Optik Kablo Için Mercek
Ayarlanabilir Işık Noktalı

wenglor
the innovative family

LA27

Sipariş numarası

Teknik Veriler

Optik veriler	
K15 ile algılama mesafesi	10...30 mm
K16 ile algılama mesafesi	2800 mm
Işık noktası çapı	0,5...2 mm
Algılanabilir en küçük parça	100 µm
Mekanik veriler	
Materyal	Alüminyum, eloksal kaplama
Paketleme birimi	1 adet
Uygun sabitleme tekniği no.	230

- **Algılanabilir en küçük parça: 100 µm**

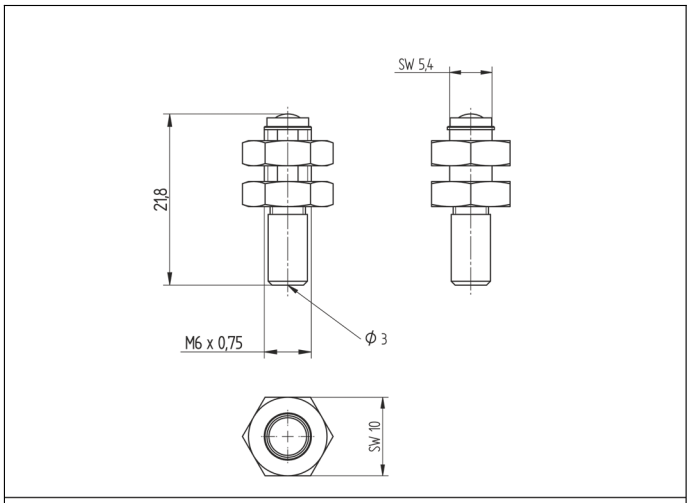

Ölçüler mm olarak verilmiştir (1 mm = 0.03937 inç)

RoHS

Teknik değişiklik yapma hakkı saklıdır V0-05.06.2023