技术数据
I1QH113
接近开关
开关距离增加型

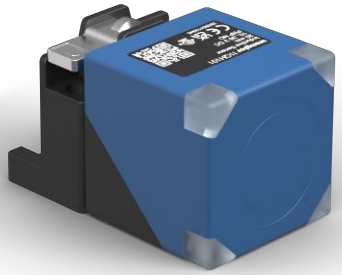

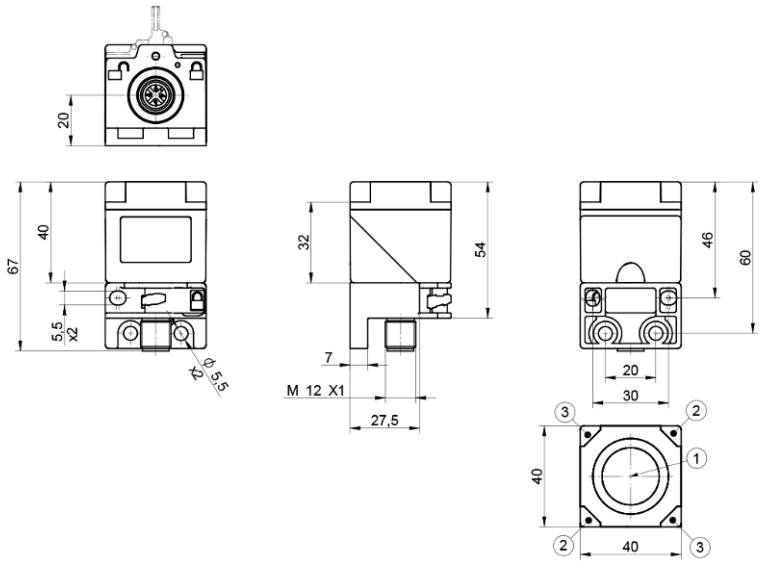

符号标识	图例
1	感应面
2	电源 LED 指示灯
3	切换状态指示器

ZH

尺寸单位为毫米
保留技术更改权
版本 0
www.wenglor.com

技术数据

感应数据	
开关距离	20 mm
修正系数不锈钢V2A/CuZn/Al	0,84/0,32/0,30
装配类型	齐平
安装 A/B/C，单位 mm	0/0/60
安装 D，单位 mm	6...35 或 ≥ 40
安装 E，单位 mm	30
切换滞后	< 10 %

电气数据	
供电电压	10...30 V DC
电流消耗(Ub = 24 V)	< 13 mA
切换频率	470 Hz
温度偏差	< 10 %
温度范围	-40...80 °C
切换输出端压降	< 1 V
切换输出端开关电流	150 mA
切换输出端剩余电流	< 100 µA
抗短路	是
反极性保护	是
防过载	是
防护等级	III

机械数据	
外壳材料	塑料，PA
感应面	塑料，PA
防护等级	IP67 IP68
接口类型	连接器规格
连接方式	M12 × 1；4针

安全技术数据	
MTTFd (EN ISO 13849-1)	3706.54 a

常规数据	
供货范围	1 × 传感器
包装箱	1件

BMECat Daten	
eCl@ss 5.1.4	27-27-01-01 Inductive proximity switch
eCl@ss 6.x	27-27-01-01 Inductive proximity switch
eCl@ss 7.0	27-27-01-01 Inductive proximity switch
eCl@ss 7.1	27-27-01-01 Inductive proximity switch
eCl@ss 8.x	27-27-01-01 Inductive proximity switch

BMECat Daten	
eCl@ss 10.0.1	27-27-01-01 Inductive proximity switch

技术图表

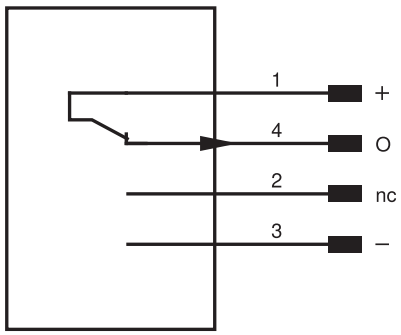

引脚	引脚功能	极性	电路
1	电源电压 +		
2	未连接		
3	供电电压 0 V		
4	开关量输出端	PNP	常闭触点

□ *1:* 装配

