wenglor
the innovative family

Datos técnicos

I1QH102

Sensor inductivo

con distancias de conmutación aumentada

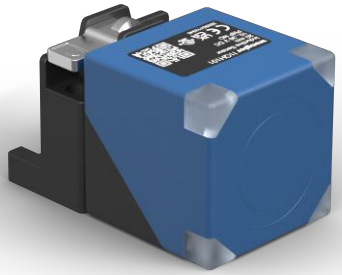

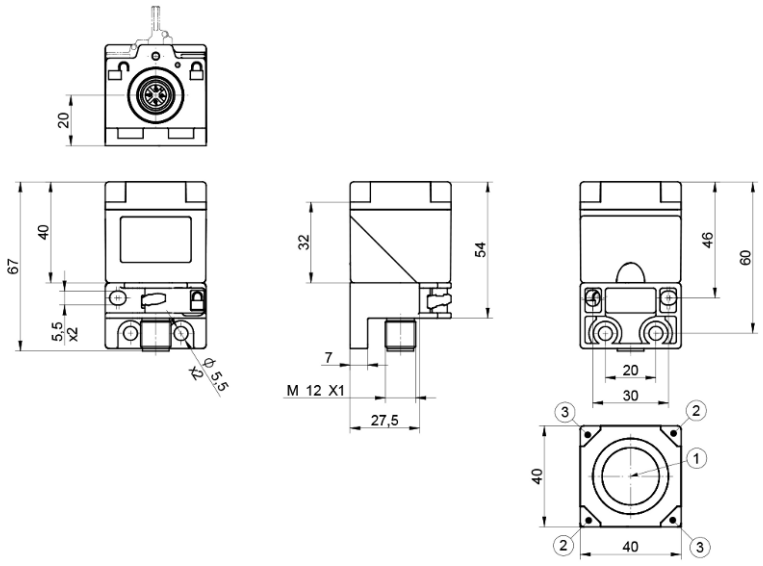

Símbolo	Leyenda
1	Superficie activa
2	Luz LED de alimentación
3	Indicador de estado de conmutación O1

ES

Dimensiones en mm
Sujeto a cambios técnicos
Versión 0
www.wenglor.com

Datos técnicos

Datos del inductivo	
Distancia de conmutación	20 mm
Factores de corección acero inox V2A/CuZn/Al	0,84/0,32/0,30
Montaje	enrasado
Montaje A/B/C/D en mm	0/0/60
Montaje D en mm	6...35 o ≥ 40
Montaje E en mm	30
Histéresis de conmutación	< 10 %

Datos eléctricos	
Tensión de alimentación	10...30 V DC
Consumo de corriente (Ub = 24 V)	< 13 mA
Frecuencia de conmutación	470 Hz
Temperatura de desvío	< 10 %
Rango de temperatura	-40...80 °C
Caída de tensión salida de conmutación	< 1 V
Corriente de conmutación / salida de conmutación	150 mA
Corriente residual a la salida	< 100 µA
Protección cortocircuitos	sí
Protección cambio polaridad	sí
Protección de sobrecarga	sí
Categoría de protección	III

Datos mecánicos	
Carcasa	Plástico, PA
Superficie activa	Plástico, PA
Clase de protección	IP67 IP68
Tipo de conexión	Variante de enchufe
Conexión	M12 × 1; 4-pines

Datos técnicos de seguridad	
MTTFd (EN ISO 13849-1)	3706,54 a

Datos generales	
Volumen de entrega	1 sensor
Unidad de embalaje	1 Pieza

Datos BMECat	
eCl@ss 5.1.4	27-27-01-01 Inductive proximity switch
eCl@ss 6.x	27-27-01-01 Inductive proximity switch
eCl@ss 7.0	27-27-01-01 Inductive proximity switch
eCl@ss 7.1	27-27-01-01 Inductive proximity switch
eCl@ss 8.x	27-27-01-01 Inductive proximity switch

Datos BMECat	
eCl@ss 10.0.1	27-27-01-01 Inductive proximity switch

Gráficos técnicos

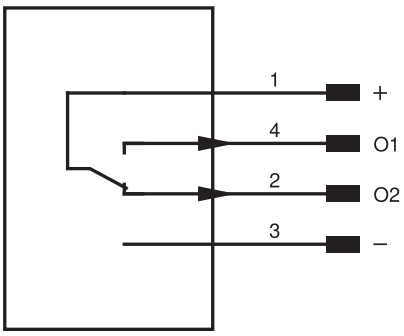

Pin	Función del pin	Polaridad	Conmutación
1	Tensión de alimentación +		
2	Salida de conmutación 2	PNP	Antivalente
3	Tensión de alimentación 0 V		
4	Salida de conmutación 1	PNP	NO

Fig. 1: Montaje

