wenglor
the innovative family

Dati tecnici

I1QH111

Sensore induttivo

con maggiori distanze di commutazione

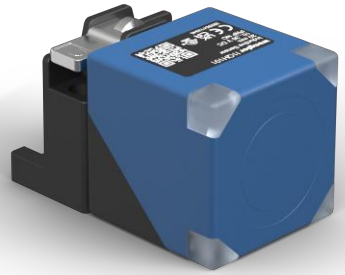

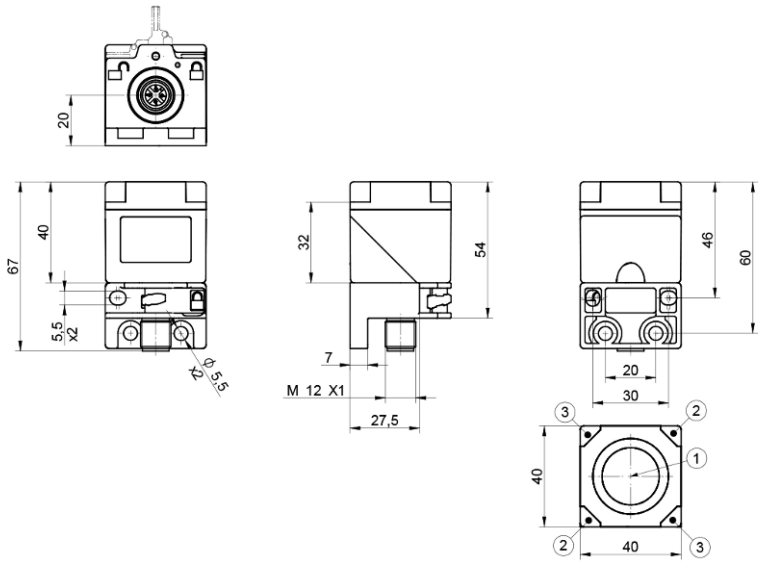

Forma	Legenda
1	Superficie attiva
2	LED di alimentazione
3	Indicatore dello stato di commutazione

IT

Dimensioni in mm
Con riserva di modifiche tecniche
0
www.wenglor.com

Dati tecnici

Dati induttivo	
Distanza di commutazione	20 mm
Fattore di correzione acciaio inox V2A/CuZn/Al	0,84/0,32/0,30
Montaggio	schermato
Montaggio A/B/C in mm	0/0/60
Montaggio D in mm	6...35 o ≥ 40
Montaggio E in mm	30
Isteresi di commutazione	< 10 %

Dati elettrici	
Tensione di alimentazione	10...30 V DC
Assorbimento di corrente (Ub = 24 V)	< 13 mA
Frequenza di commutazione	470 Hz
Deriva termica	< 10 %
Fascia temperatura	-40...80 °C
Caduta di tensione uscita di commutazione	< 1 V
Max. corrente di commutazione	150 mA
Corrente residua uscita di commutazione	< 100 µA
Protezione contro i cortocircuiti	sì
Protezione all'inversione di polarità	sì
Protezione al sovraccarico	sì
Classe di protezione	III

Dati meccanici	
Materiale custodia	Plastica, PA
Superficie attiva	Plastica, PA
Grado di protezione	IP67 IP68
Tipo di collegamento	Variante a spina
Tipo di connessione	M12 × 1; 4-pin

Dati tecnici di sicurezza	
MTTFd (EN ISO 13849-1)	3706,54 a

Dati generali	
Volume di consegna	1 × sensore
Unità di imballaggio	1 Pezzi

Dati BMECat	
eCl@ss 5.1.4	27-27-01-01 Inductive proximity switch
eCl@ss 6.x	27-27-01-01 Inductive proximity switch
eCl@ss 7.0	27-27-01-01 Inductive proximity switch
eCl@ss 7.1	27-27-01-01 Inductive proximity switch
eCl@ss 8.x	27-27-01-01 Inductive proximity switch

Dati BMECat	
eCl@ss 10.0.1	27-27-01-01 Inductive proximity switch

Illustrazioni tecniche

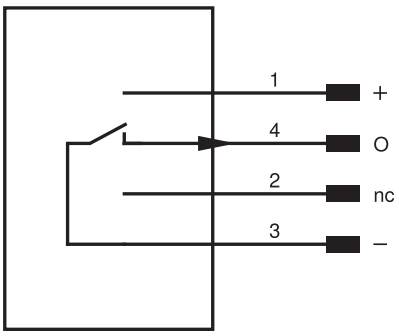

Pin	Funzione pin	Polarità	Commutazione
1	Tensione di alimentazione +		
2	Non connesso		
3	Tensione di alimentazione 0 V		
4	Uscita di commutazione	NPN	contatto aperto

Fig. 1: Montaggio

