wenglor
the innovative family

Technische Daten

I1QH111

Induktiver Sensor

mit erhöhtem Schaltabstand

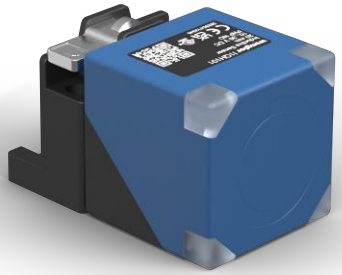

Symbol	Legende
1	Aktive Fläche
2	Power LED
3	Schaltzustandsanzeige

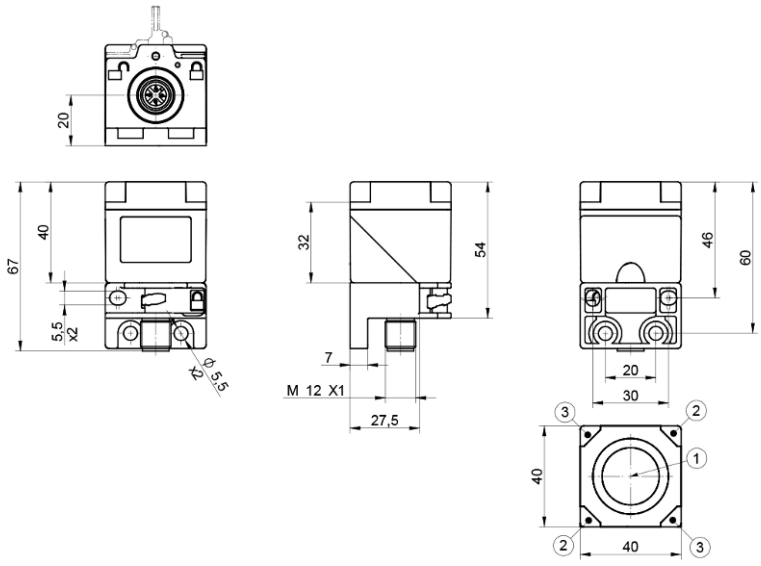

DE

Maßangaben in mm
Technische Änderungen vorbehalten
Version 0
www.wenglor.com

Technische Daten

Induktive Daten	
Schaltabstand	20 mm
Korrekturfaktor Edelstahl V2A/CuZn/Al	0,84/0,32/0,30
Einbauart	bündig
Einbau A/B/C in mm	0/0/60
Einbau D in mm	6...35 oder ≥ 40
Einbau E in mm	30
Schalthysterese	< 10 %

Elektrische Daten	
Versorgungsspannung	10...30 V DC
Stromaufnahme (Ub = 24 V)	< 13 mA
Schaltfrequenz	470 Hz
Temperaturdrift	< 10 %
Temperaturbereich	-40...80 °C
Spannungsabfall Schaltausgang	< 1 V
Schaltstrom Schaltausgang	150 mA
Reststrom Schaltausgang	< 100 µA
Kurzschlussfest	ja
Verpolungssicher	ja
Überlastsicher	ja
Schutzklasse	III

Mechanische Daten	
Gehäusematerial	Kunststoff, PA
Aktive Fläche	Kunststoff, PA
Schutzart	IP67 IP68
Anschlusstyp	Steckervariante
Anschlussart	M12 × 1; 4-polig

Sicherheitstechnische Daten	
MTTFd (EN ISO 13849-1)	3706,54 a

Allgemeine Daten	
Lieferumfang	1 × Sensor
Verpackungseinheit	1 Stück

Klassifikationen	
eCl@ss 5.1.4	27-27-01-01 Inductive proximity switch
eCl@ss 6.x	27-27-01-01 Inductive proximity switch
eCl@ss 7.0	27-27-01-01 Inductive proximity switch
eCl@ss 7.1	27-27-01-01 Inductive proximity switch
eCl@ss 8.x	27-27-01-01 Inductive proximity switch

Klassifikationen	
eCl@ss 10.0.1	27-27-01-01 Inductive proximity switch

Technische Grafiken

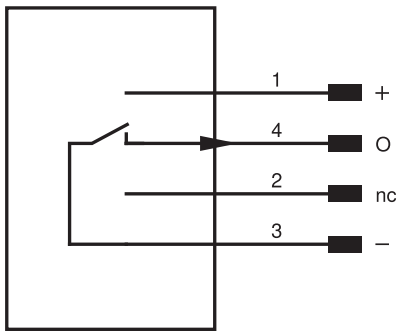

Pin	Pinfunktion	Polarität	Schaltung
1	Versorgungsspannung +		
2	Nicht angeschlossen		
3	Versorgungsspannung 0 V		
4	Schaltausgang	NPN	Schließer

Abb. 1: Einbau

