wenglor
the innovative family

Teknik Veriler

I1QH101

Endüktif Sensör

Arttırılmış Anahtarlama Mesafeli

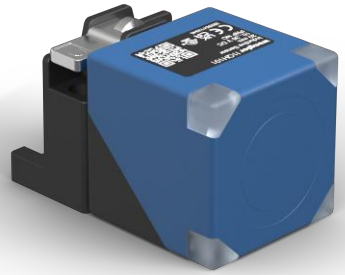

Sembol	Açıklamalar
1	Aktif alan
2	Güç LED'i
3	Anahtarlama durum göstergesi

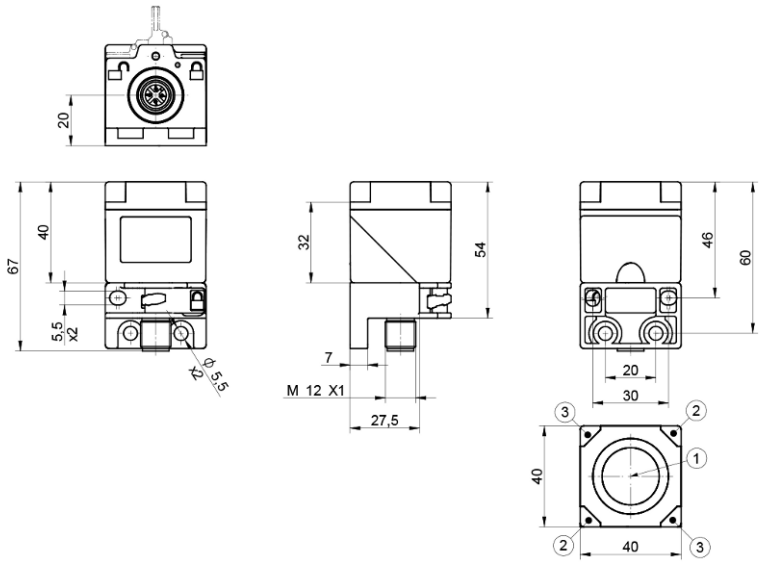

TR

Ölçüler mm cinsindendir
Teknik değişiklikler saklıdır
Sürüm 0
www.wenglor.com

Teknik Veriler

Endüktif veriler	
Anahtarlama mesafesi	20 mm
Düzeltme faktörü paslanmaz çelik V2A/CuZn/Al	0,84/0,32/0,30
Montaj şekli	Düz kafa
A/B/C montajı, mm cinsinden	0/0/60
Montaj D, mm cinsinden	6...35 veya ≥ 40
Montaj E, mm cinsinden	30
Anahtarlama histerezi	< 10 %

Elektriksel veriler	
Besleme gerilimi	10...30 V DC
Güç tüketimi (Ub = 24 V)	< 13 mA
Anahtarlama frekansı	470 Hz
Sıcaklık kayması	< 10 %
Sıcaklık aralığı	-40...80 °C
Anahtarlama çıkışı gerilim düşmesi	< 1 V
Röle çıkışı anahtarlama akımı	150 mA
Anahtarlama çıkışı artık akımı	< 100 µA
Kısa devre korumalı	Evet
Ters kutup korumalı	Evet
Aşırı yük korumalı	Evet
Koruma sınıfı	III

Mekanik veriler	
Gövde malzemesi	Plastik, PA
Aktif yüzey	Plastik, PA
Koruma sınıfı	IP67 IP68
Bağlantı tipi	Fiş değişkeni
Bağlantı türü	M12 × 1; 4 pin'li

Emniyet tekniğine ilişkin veriler	
MTTFd (EN ISO 13849-1)	3706,54 a

Genel veriler	
Teslimat kapsamı	1 × Sensör
Paketleme birimi	1 adet

BMECat verileri	
eCl@ss 5.1.4	27-27-01-01 Inductive proximity switch
eCl@ss 6.x	27-27-01-01 Inductive proximity switch
eCl@ss 7.0	27-27-01-01 Inductive proximity switch
eCl@ss 7.1	27-27-01-01 Inductive proximity switch
eCl@ss 8.x	27-27-01-01 Inductive proximity switch

BMECat verileri	
eCl@ss 10.0.1	27-27-01-01 Inductive proximity switch

Teknik Grafikler

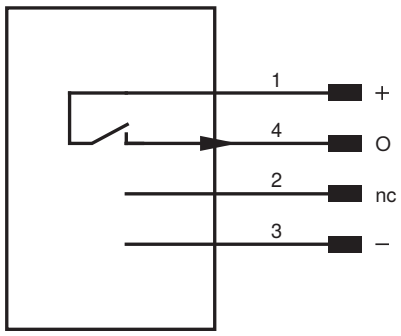

pin	Pin fonksiyonu	Polarite	Anahtarlama
1	Besleme gerilimi +		
2	Bağlanmadı		
3	Besleme gerilimi 0 V		
4	Anahtarlama çıkışı	PNP	NO

Şekil 1: Montaj

