wenglor
the innovative family

# Datos técnicos

# I1QH101

# Sensor inductivo

con distancias de conmutación aumentada

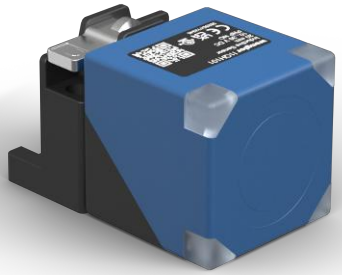

| Símbolo | Leyenda |
|---|---|
| 1 | Superficie activa |
| 2 | Luz LED de alimentación |
| 3 | Indicador de estado de conmutación |

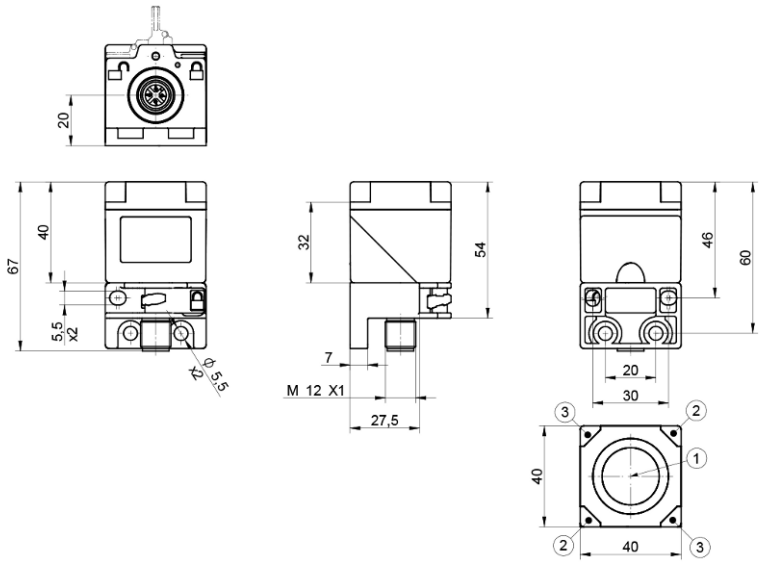


ES

Dimensiones en mm
Sujeto a cambios técnicos
Versión 0
**www.wenglor.com**

## Datos técnicos

| Datos del inductivo | |
|---|---|
| Distancia de conmutación | 20 mm |
| Factores de corección acero inox V2A/CuZn/Al | 0,84/0,32/0,30 |
| Montaje | enrasado |
| Montaje A/B/C/D en mm | 0/0/60 |
| Montaje D en mm | 6...35 o ≥ 40 |
| Montaje E en mm | 30 |
| Histéresis de conmutación | < 10 % |

| Datos eléctricos | |
|---|---|
| Tensión de alimentación | 10...30 V DC |
| Consumo de corriente (Ub = 24 V) | < 13 mA |
| Frecuencia de conmutación | 470 Hz |
| Temperatura de desvío | < 10 % |
| Rango de temperatura | -40...80 °C |
| Caída de tensión salida de conmutación | < 1 V |
| Corriente de conmutación / salida de conmutación | 150 mA |
| Corriente residual a la salida | < 100 µA |
| Protección cortocircuitos | sí |
| Protección cambio polaridad | sí |
| Protección de sobrecarga | sí |
| Categoría de protección | III |

| Datos mecánicos | |
|---|---|
| Carcasa | Plástico, PA |
| Superficie activa | Plástico, PA |
| Clase de protección | IP67<br>IP68 |
| Tipo de conexión | Variante de enchufe |
| Conexión | M12 × 1; 4-pines |

| Datos técnicos de seguridad | |
|---|---|
| MTTFd (EN ISO 13849-1) | 3706,54 a |

| Datos generales | |
|---|---|
| Volumen de entrega | 1 sensor |
| Unidad de embalaje | 1 Pieza |

| Datos BMECat | |
|---|---|
| eCl@ss 5.1.4 | 27-27-01-01 Inductive proximity switch |
| eCl@ss 6.x | 27-27-01-01 Inductive proximity switch |
| eCl@ss 7.0 | 27-27-01-01 Inductive proximity switch |
| eCl@ss 7.1 | 27-27-01-01 Inductive proximity switch |
| eCl@ss 8.x | 27-27-01-01 Inductive proximity switch |

| Datos BMECat | |
|---|---|
| eCl@ss 10.0.1 | 27-27-01-01 Inductive proximity switch |

## Gráficos técnicos

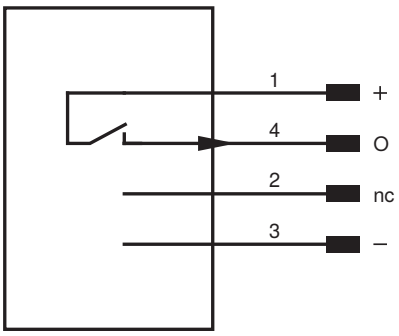


| Pin | Función del pin | Polaridad | Conmutación |
|---|---|---|---|
| 1 | Tensión de alimentación + | | |
| 2 | Sin conectar | | |
| 3 | Tensión de alimentación 0 V | | |
| 4 | Salida de conmutación | PNP | NO |

*Fig. 1:* Montaje

