wenglor
the innovative family

Données techniques
I1QH101
Capteur inductif
à distances de commutation augmentées

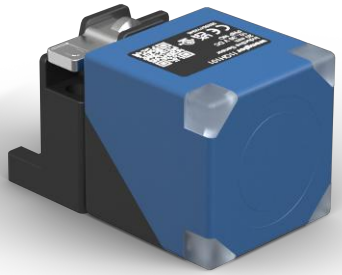

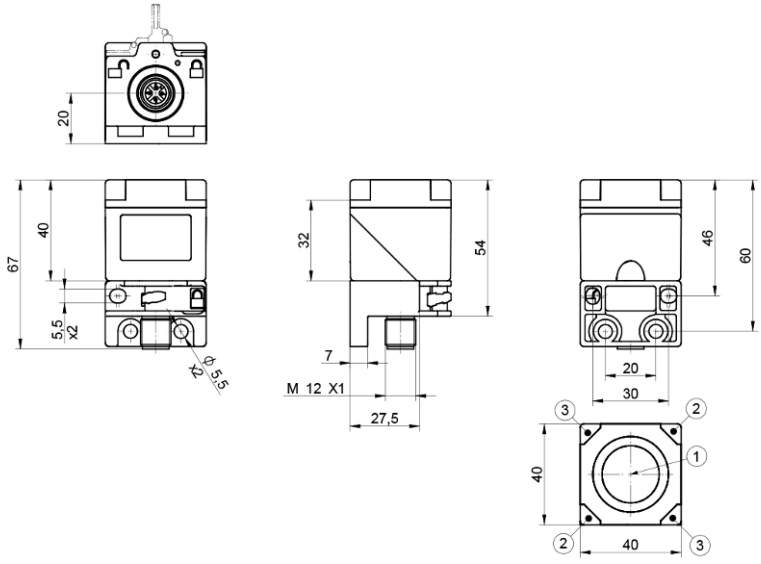

Sym-bole	Légende
1	Surface active
2	LED d'alimentation
3	Affichage de l'état de commutation

FR

Dimensions en mm
Sous réserve de modifications techniques
Version 0
www.wenglor.com

Données techniques

Caractéristiques inductives	
Distance de commutation	20 mm
Facteur de correction inox V2A / CuZn / Al	0,84/0,32/0,30
Type de montage	noyable
Montage A/B/C en mm	0/0/60
Montage D en mm	6...35 ou ≥ 40
Montage E en mm	30
Hystérésis de commutation	< 10 %

Caractéristiques électroniques	
Tension d'alimentation	10...30 V DC
Consommation de courant (Ub = 24 V)	< 13 mA
Fréquence de commutation	470 Hz
Dérive en température	< 10 %
Plage de températures	-40...80 °C
Chute de tension sortie TOR	< 1 V
Courant commuté sortie TOR	150 mA
Courant résiduel sortie TOR	< 100 µA
Protection contre les courts-circuits	oui
Protection contre les inversions de polarité	oui
Protection contre les surcharges	oui
Classe de protection	III

Caractéristiques mécaniques	
Boitier en matière	Plastique, PA
Surface active	Plastique, PA
Indice de protection	IP67 IP68
Type de raccordement	Variante de fiche
Mode de raccordement	M12 × 1; 4-pôles

Données techniques de sécurité	
MTTFd (EN ISO 13849-1)	3706,54 a

Données générales	
Contenu	1 capteur
Unité d'emballage	1 Pièce

BMECat Daten	
eCl@ss 5.1.4	27-27-01-01 Inductive proximity switch
eCl@ss 6.x	27-27-01-01 Inductive proximity switch
eCl@ss 7.0	27-27-01-01 Inductive proximity switch
eCl@ss 7.1	27-27-01-01 Inductive proximity switch
eCl@ss 8.x	27-27-01-01 Inductive proximity switch

BMECat Daten	
eCl@ss 10.0.1	27-27-01-01 Inductive proximity switch

Illustrations techniques

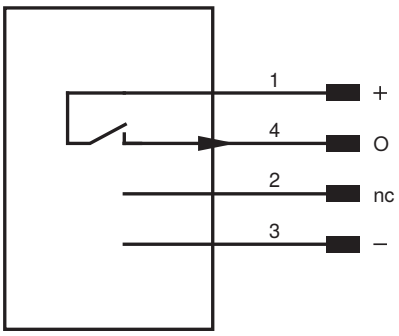

Broche	Fonction de la broche	Polarité	Circuit
1	Tension d'alimentation +		
2	Non raccordée		
3	Tension d'alimentation 0 V		
4	Sortie TOR	PNP	Fermeture

Fig. 1: Montage

