wenglor
the innovative family

Données techniques
FXFF319
Capteur de débit
avec IO-Link



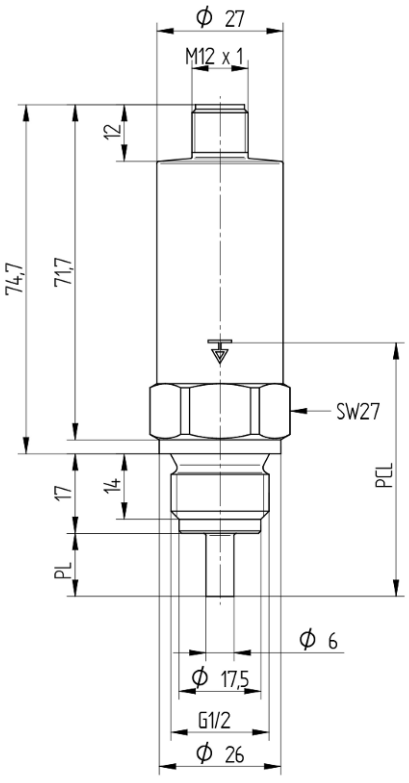

Sym-bole	Légende
PL	Longueur de tige
PCL	Longueur du raccord process

FR

Dimensions en mm
Sous réserve de modifications techniques
Version 0
www.wenglor.com

Données techniques

Données spécifiques au capteur	
Plage de mesure	10...400 cm/s
Température du fluide, mesure de débit	0...90 °C**
Température du fluide, mesure de température	0...90 °C
Plage de réglage	≤ 400 cm/s
Fluide	PG25
Erreur de mesure Température	± 1 °C
MTTFd (EN ISO 13849-1)	1210,41 a
Temps de réponse après échelon de température	10 s
Temps de réponse T90	< 5 s

Conditions ambiantes	
Température ambiante	-25...80 °C
Température de stockage	-25...80 °C
Résistance à la pression	100 bar
CEM	DIN EN 61326-1
Résistance aux chocs selon DIN CEI 68-2-27	30 g / 11 ms
Résistance aux vibrations selon DIN CEI 60068-2-6	5 g (10...2000 Hz)

Caractéristiques électroniques	
Tension d'alimentation	12...32 V DC
Consommation de courant (Ub = 24 V)	< 40 mA
Nombre de sortie TOR	2
Nombre de sortie analogique	1
Sortie analogique	4...20 mA
Source du signal	Débit
Temps de réponse	1...5 s
Courant commuté sortie TOR	± 100 mA
Chute de tension sortie TOR	< 2 V
Courant de charge pour sortie tension	≤ 20 mA
Temporisation	< 10 s
Protection contre les courts-circuits	oui
Protection contre les inversions de polarité	oui
Classe de protection	III
Interface	IO-Link V1.1

Caractéristiques mécaniques	
Mode de réglage	IO-Link
Boitier en matière	Acier inoxydable, V4A (1.4404/316L)
Matériaux en contact avec les fluides	Acier inoxydable, V4A (1.4404/316L)
Indice de protection	IP69K * IP68 *
Type de raccordement	Variante de fiche
Mode de raccordement	M12 × 1; 4-pôles
Raccord process	G 1/2"

Caractéristiques mécaniques	
Longueur du raccord process (PCL)	90,5 mm
Longueur de tige (PL)	50 mm
Diamètre de tige	6 mm

Données générales	
Contenu	1 notice de mise en service 1 capteur
Homologations	Conformité FDA

Paramètres réglables	
Sortie	Sortie analogique Push-pull NPN PNP
Sortie analogique	0...10 V 4...20 mA
Source du signal	Débit Température
Circuit	Ouverture Ouverture / Fermeture Fermeture
Autres paramètres	2 points de commutation Plage de mesure sélectionnable

Tous les autres paramètres se trouvent dans la documentation du produit.

* vérifié par wenglor
** Les capteurs ont été étalonnés en usine pour le fluide PG25 et sont spécifiés pour celui-ci. D'un point de vue technique, les capteurs sont adaptés à une température du fluide allant jusqu'à -25 °C. Pour atteindre une température inférieure à 0 °C, la concentration doit être augmentée. Cela entraîne un résultat de mesure différent, c'est pourquoi l'utilisation à des températures inférieures à 0 °C doit être vérifiée au cas par cas pour le mélange utilisé.

BMECat Daten	
eCl@ss 5.1.4	27-27-31-90 Flow control device
eCl@ss 6.x	27-27-31-90 Flow control device
eCl@ss 7.0	27-27-31-90 Flow control device
eCl@ss 7.1	27-27-31-90 Flow control device
eCl@ss 8.x	27-27-31-90 Flow control device
eCl@ss 10.0.1	27-27-31-90 Flow control device

Illustrations techniques

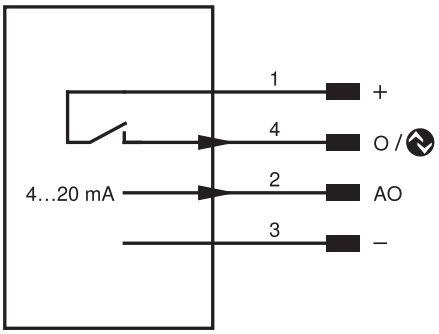

Broche	Fonction de la broche	Polarité	Circuit	Mot de signalisation
1	Tension d'alimentation +			
2	Sortie analogique			4...20 mA
3	Tension d'alimentation 0 V			
4	Sortie TOR IO-Link	PNP	Fermeture	

