wenglor
the innovative family

Dati tecnici

FXFF319

Sensore di flusso

con IO-Link



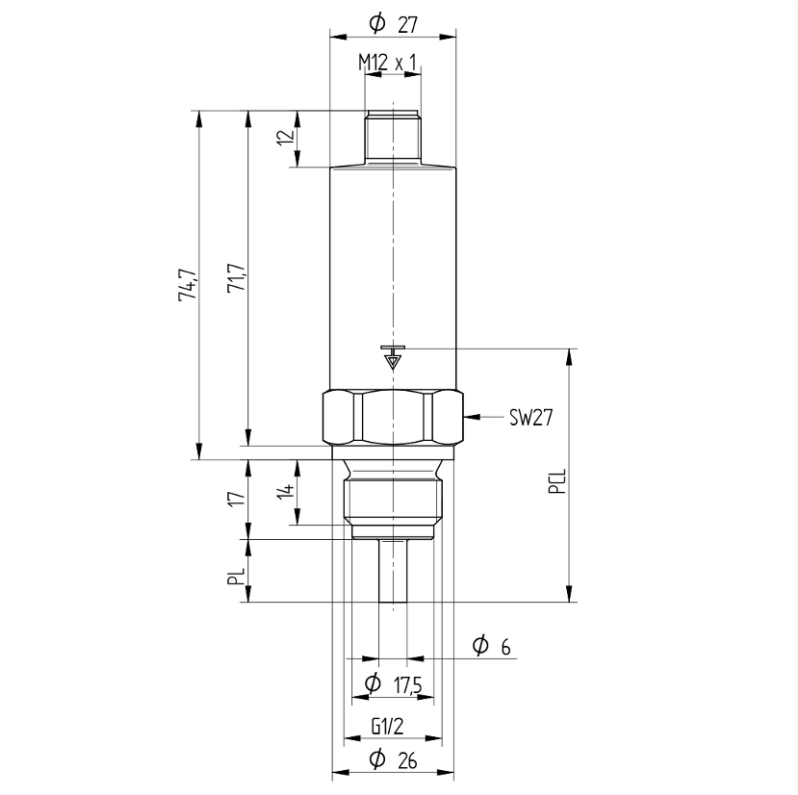

Forma	Legenda
PL	Lunghezza della sonda
PCL	Lunghezze di connessione di processo

IT

Dimensioni in mm

Con riserva di modifiche tecniche

0

www.wenglor.com

Dati tecnici

Dati specifici del sensore	
Campo di misurazione	10...400 cm/s
Temperatura del fluido - misurazione del flusso	0...90 °C**
Temperatura del fluido - misurazione della temperatura	0...90 °C
Campo di regolazione	≤ 400 cm/s
Medium	PG25
Differenza di misurazione temperatura	± 1 °C
MTTFd (EN ISO 13849-1)	1210,41 a
Tempo di risposta in caso di salto di temperatura	10 s
Tempo di risposta jump T90	< 5 s

Condizioni ambientali	
Temperatura ambientale	-25...80 °C
Temperatura di stoccaggio	-25...80 °C
Resistenza mecc.	100 bar
EMC	DIN EN 61326-1
Resistenza agli shock DIN IEC 68-2-27	30 g / 11 ms
Resistenza alle vibrazioni DIN IEC 60068-2-6	5 g (10...2000 Hz)

Dati elettrici	
Tensione di alimentazione	12...32 V DC
Assorbimento di corrente (Ub = 24 V)	< 40 mA
Numero uscite di commutazione	2
Numero uscite analogiche	1
Uscita analogica	4...20 mA
Fonte del segnale	Flusso
Tempo di risposta	1...5 s
Max. corrente di commutazione	± 100 mA
Caduta di tensione uscita di commutazione	< 2 V
Corrente di carico Uscita tensione	≤ 20 mA
Tempo di ritardo	< 10 s
Protezione contro i cortocircuiti	sì
Protezione all'inversione di polarità	sì
Classe di protezione	III
Interfaccia	IO-Link V1.1

Dati meccanici	
Tipo di regolazione	IO-Link
Materiale custodia	Acciaio inox, V4A (1.4404/316L)
Materiale che tocca la sostanza	Acciaio inox, V4A (1.4404/316L)
Grado di protezione	IP69K * IP68 *
Tipo di collegamento	Variante a spina
Tipo di connessione	M12 × 1; 4-pin
Connessione di processo	G 1/2"

Dati meccanici	
Lunghezze di connessione di processo (PCL)	90,5 mm
Lunghezza della sonda (PL)	50 mm
Diametro sonda	6 mm

Dati generali	
Volume di consegna	1 × istruzione per la messa in funzione 1 × sensore
Omologazioni	Conforme a FDA

Parametri impostabili	
Uscita	Uscita analogica Push-pull NPN PNP
Uscita analogica	0...10 V 4...20 mA
Fonte del segnale	Flusso Temperatura
Commutazione	contatto chiuso contatto chiuso/contatto aperto contatto aperto
Altri parametri	2 punti di commutazione Campo di misurazione selezionabile

Tutti gli altri parametri sono contenuti nella documentazione del prodotto.

* controllato da wenglor
** I sensori sono stati tarati in fabbrica per il medium PG25 e specificati per questo. Dal punto di vista tecnico, i sensori sono adatti a una temperatura del fluido fino a -25 °C. Per raggiungere una temperatura inferiore a 0 °C è necessario aumentare la concentrazione. Ciò comporta un risultato di misurazione diverso, motivo per cui l'impiego a temperature inferiori a 0 °C deve essere verificato individualmente per la miscela utilizzata.

Dati BMECat	
eCl@ss 5.1.4	27-27-31-90 Flow control device
eCl@ss 6.x	27-27-31-90 Flow control device
eCl@ss 7.0	27-27-31-90 Flow control device
eCl@ss 7.1	27-27-31-90 Flow control device
eCl@ss 8.x	27-27-31-90 Flow control device
eCl@ss 10.0.1	27-27-31-90 Flow control device

Illustrazioni tecniche

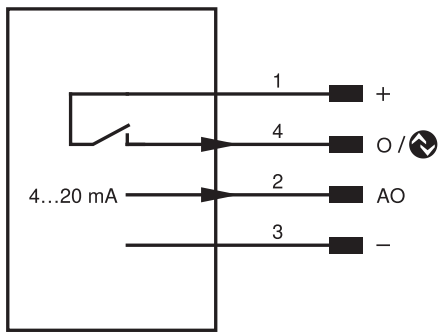

Pin	Funzione pin	Polarità	Commutazione	Tipo di segnale
1	Tensione di alimentazione +			
2	Uscita analogica			4...20 mA
3	Tensione di alimentazione 0 V			
4	Uscita di commutazione IO-Link	PNP	contatto aperto	

