wenglor
the innovative family

技术数据
FXFF318
流量传感器
带IO-Link功能型



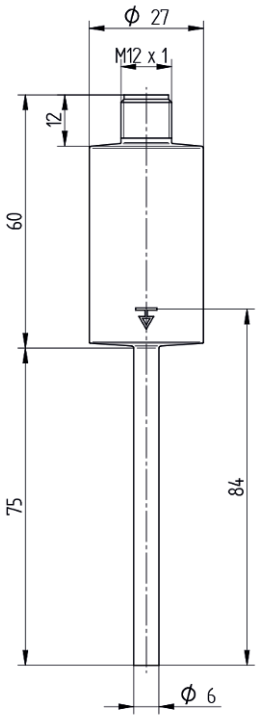

ZH

尺寸单位为毫米
保留技术更改权
版本 0
www.wenglor.com

技术数据

传感器指定数据	
测量范围	10...400 cm/s
介质温度和流量测量	0...90 °C**
介质温度测量	0...90 °C
设置范围	≤ 400 cm/s
介质	PG25
温度测量偏差	± 1 °C
MTTFd (EN ISO 13849-1)	1210.41 a
温度突变响应时间	10 s
跃变响应时间 T90	< 5 s

环境条件	
环境温度	-25...80 °C
储藏温度	-25...80 °C
抗压强度	100 bar
电磁兼容性	DIN EN 61326-1
撞击防御 DIN IEC 68-2-27	30 g / 11 ms
耐振性 DIN IEC 60068-2-6	5 g (10...2000 Hz)

电气数据	
供电电压	12...32 V DC
带 IO-Link 的电源电压	18...30 V DC
电流消耗(Ub = 24 V)	< 40 mA
切换输出端数量	2
模拟输出端数量	1
模拟输出端	4...20 mA
信號源	流量
响应时间	1...5 s
切换输出端开关电流	± 100 mA
切换输出端压降	< 2 V
切换输出端剩余电流	< 250 µA
电压输出端负载电流	≤ 20 mA
运行延迟时间	< 10 s
抗短路	是
反极性保护	是
防护等级	III
接口	IO-Link V1.1

机械数据	
设置方式	IO-Link
外壳材料	不锈钢，316L（1.4404/V4A）
润湿的材料	不锈钢，316L（1.4404/V4A）
防护等级	IP69K * IP68 *
接口类型	连接器规格

机械数据	
连接方式	M12 × 1；4针
流程连接	切割/锁环
过程连接长度（PCL）	84 mm
杆长（PL）	75 mm
探杆直径	6 mm

常规数据	
供货范围	1 × 调试说明 1 × 传感器
许可	兼容FDA

可调参数	
输出端	模拟输出端 推挽输出端 NPN PNP
模拟输出端	0...10 V 4...20 mA
信號源	流量 温度
电路	常闭触点 常闭触点/常开触点 常开触点
其他参数	2 个开关量点 可选测量范围

所有其他参数都在产品文档中。

*经过 wenglor 检定
** 传感器出厂时已针对PG25介质进行校准并按此规格设计。从技术角度来看，传感器适用于介质温度低至-25°C的环境。若要使介质温度低于0°C，则需提高其浓度。这会导致测量结果出现偏差，因此，在0°C以下的环境中使用时，必须针对所使用的具体混合物进行单独测试。

BMECat Daten	
eCl@ss 5.1.4	27-27-31-90 Flow control device
eCl@ss 6.x	27-27-31-90 Flow control device
eCl@ss 7.0	27-27-31-90 Flow control device
eCl@ss 7.1	27-27-31-90 Flow control device
eCl@ss 8.x	27-27-31-90 Flow control device
eCl@ss 10.0.1	27-27-31-90 Flow control device

技术图表

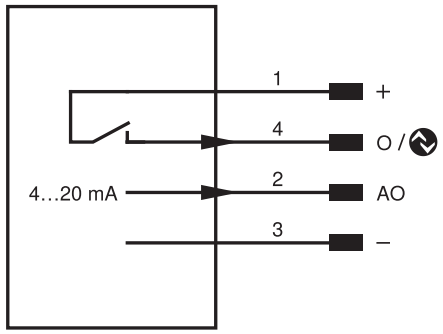

引脚	引脚功能	极性	电路	信号类型
1	电源电压 +			
2	模拟输出端			4...20 mA
3	供电电压 0 V			
4	开关量输出端 IO-Link	PNP	常开触点	

