wenglor
the innovative family

Technische Daten

FXFF318
Strömungssensor

mit IO-Link



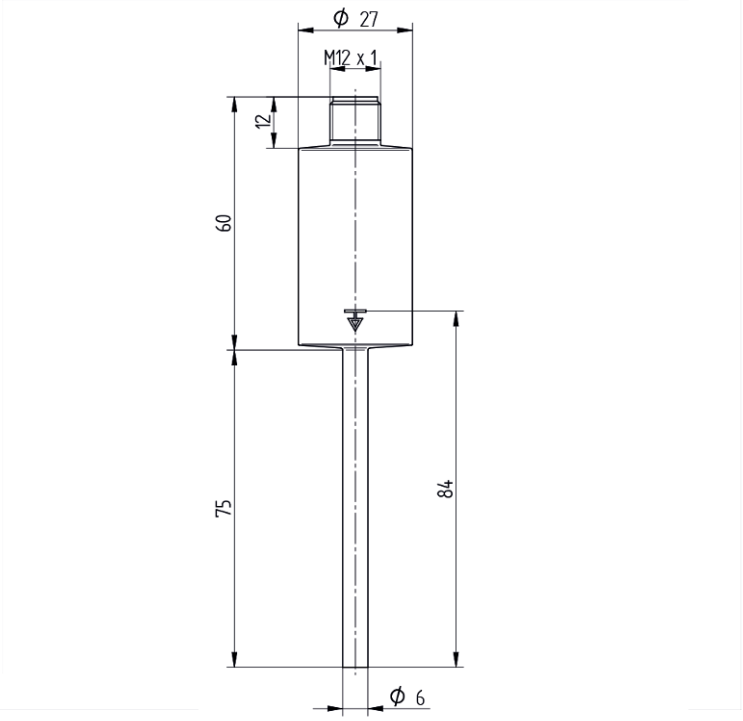

DE

Maßangaben in mm
Technische Änderungen vorbehalten
Version 0
www.wenglor.com

Technische Daten

Sensorspezifische Daten	
Messbereich	10...400 cm/s
Mediumstemperatur Strömungsmessung	0...90 °C**
Mediumstemperatur Temperaturmessung	0...90 °C
Einstellbereich	≤ 400 cm/s
Medium	PG25
Messabweichung Temperatur	± 1 °C
MTTFd (EN ISO 13849-1)	1210,41 a
Antwortzeit bei Temperatursprung	10 s
Sprungantwortzeit T90	< 5 s

Umgebungsbedingungen	
Umgebungstemperatur	-25...80 °C
Lagertemperatur	-25...80 °C
Druckfestigkeit	100 bar
EMV	DIN EN 61326-1
Schockfestigkeit DIN EN 60068-2-27	30 g / 11 ms
Vibrationsfestigkeit DIN EN 60068-2-6	5 g (10...2000 Hz)

Elektrische Daten	
Versorgungsspannung	12...32 V DC
Versorgungsspannung mit IO-Link	18...30 V DC
Stromaufnahme (Ub = 24 V)	< 40 mA
Anzahl Schaltausgänge	2
Anzahl Analogausgänge	1
Analogausgang	4...20 mA
Signalquelle	Strömung
Ansprechzeit	1...5 s
Schaltstrom Schaltausgang	± 100 mA
Spannungsabfall Schaltausgang	< 2 V
Reststrom Schaltausgang	< 250 µA
Laststrom Spannungsausgang	≤ 20 mA
Betriebsverzögerungszeit	< 10 s
Kurzschlussfest	ja
Verpolungssicher	ja
Schutzklasse	III
Schnittstelle	IO-Link V1.1

Mechanische Daten	
Einstellart	IO-Link
Gehäusematerial	Edelstahl, V4A (1.4404/316L)
Medienberührende Werkstoffe	Edelstahl, V4A (1.4404/316L)
Schutzart	IP69K * IP68 *
Anschlusstyp	Steckervariante

Mechanische Daten	
Anschlussart	M12 × 1; 4-polig
Prozessanschluss	Schneid- / Klemmring
Prozessanschlusslänge (PCL)	84 mm
Stablänge (PL)	75 mm
Durchmesser Stab	6 mm

Allgemeine Daten	
Lieferumfang	1 × Inbetriebnahmehinweis 1 × Sensor
Zulassungen	FDA-Konformität

Einstellbare Parameter	
Ausgang	Analogausgang Gegentakt NPN PNP
Analogausgang	0...10 V 4...20 mA
Signalquelle	Strömung Temperatur
Schaltung	Öffner Öffner/Schließer Schließer
Weitere Parameter	2 Schaltpunkte Messbereich wählbar

Alle weiteren Parameter befinden sich in den Produktdokumentationen.

* durch wenglor geprüft
** Die Sensoren wurden werkseitig auf das Medium PG25 abgeglichen und für dieses spezifiziert. Technisch sind die Sensoren bis -25°C Mediumstemperatur geeignet. Um eine Temperatur unter 0°C zu erreichen muss die Konzentration erhöht werden. Dies hat ein abweichendes Messergebnis zur Folge, weshalb der Einsatz unter 0°C individuell für die eingesetzte Mischung geprüft werden muss.

Klassifikationen	
eCl@ss 5.1.4	27-27-31-90 Flow control device
eCl@ss 6.x	27-27-31-90 Flow control device
eCl@ss 7.0	27-27-31-90 Flow control device
eCl@ss 7.1	27-27-31-90 Flow control device
eCl@ss 8.x	27-27-31-90 Flow control device
eCl@ss 10.0.1	27-27-31-90 Flow control device

Technische Grafiken

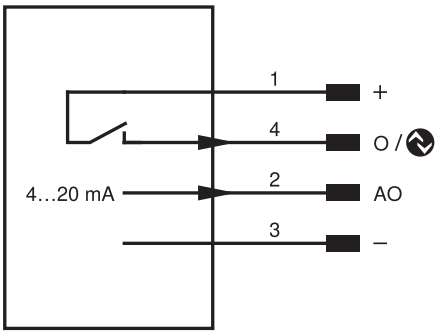

Pin	Pinfunktion	Polarität	Schaltung	Signalart
1	Versorgungsspannung +			
2	Analogausgang			4...20 mA
3	Versorgungsspannung 0 V			
4	Schaltausgang IO-Link	PNP	Schließer	

