Escáner manual 1D/2D

CSMH011

Referencia



- **Alineación y registro rápido de los códigos 1D/2D**
- **Resistente a soluciones de limpieza**
- **Retroalimentación directa tras descodificación (vibración, señal visual/acústica)**

Datos técnicos

Datos ópticos	
Rango de lectura	5...328 mm
Resolución	1280 × 960 Pixeles
Tipo de luz	Luz roja
Lux externa máx. admisible	97000 Lux
Contraste de impresión de códigos de barras	> 15 %
Condiciones ambientales	
Rango de temperatura	-20...55 °C
Datos eléctricos	
Tensión de alimentación	5 V DC
Consumo de corriente (Ub = 5V)	< 350 mA
Interfaz	USB/RS-232
Señal acústica	sí
Señal de vibración	sí
Señal visual	sí
Datos mecánicos	
Carcasa	Plástico, PC
Clase de protección	IP54
Conexión	Cable
Longitud del cable	1,8 m
Resistencia a impactos	> 50 *
USB Interface	●
RS-232 interface	●
Nº Montaje adecuado	431

* Caídas desde 1,8 m de altura sobre hormigón

Estos escáneres manuales wenglor son adecuados para el registro móvil de datos de códigos 1D y 2D que se han aplicado en los materiales más diversos. Se obtienen unos buenos resultados de medida, incluso con códigos de mala calidad. Tipos de códigos legibles: DataMatrix, extensión rectangular de la matriz de datos, código QR, código Micro QR, QR modelo 1, código Aztec, PDF417, composite, matriz de red, Maxicode, Micro PDF417, PDF417, código11, código32, código39, código49, código128, Interleaved 2 of 5, Telepen, MSI Plessey, Plessey, Pharmacode, UPC/EAN/JAN, codabar, Codablock F, GS1 Databar, GS1 Composite, Planet, código93, BC412, códigos -postales, Trioptic.

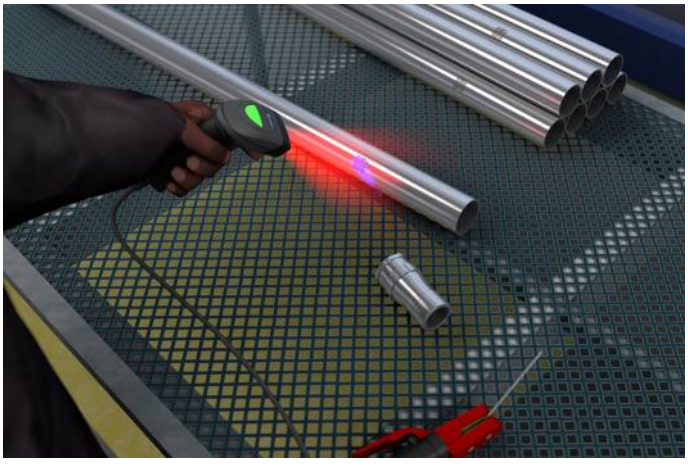

Productos adicionales

Cable interface ZDNV001
Cable interface ZDNV002
Cable interface ZDNV007
Software DNNF018

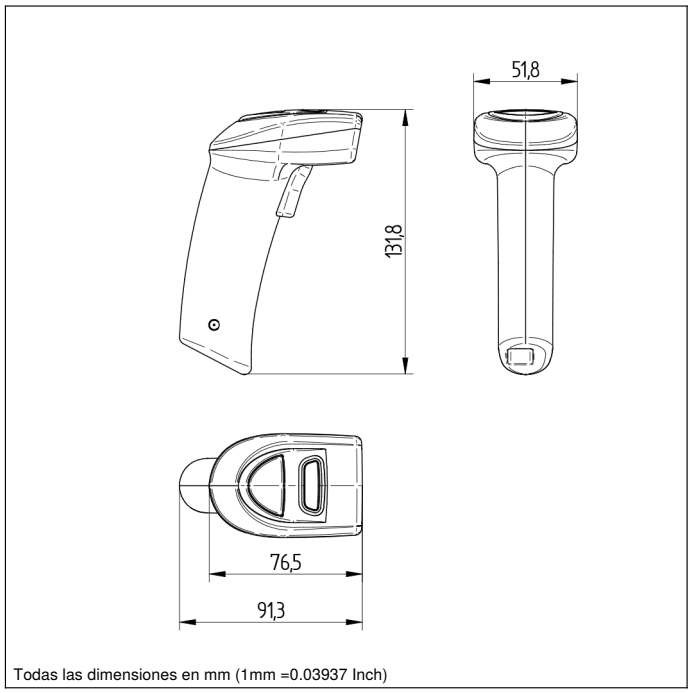

Todas las dimensiones en mm (1mm =0.03937 Inch)

Minima resolución		Rango de lectura 1D	Rango de lectura 2D
1D	2D		
0,076 mm	0,127 mm	85 a 107 mm	28 a 100 mm
0,19 mm	0,16 mm	18 a 167 mm	18 a 135 mm
0,267 mm	0,254 mm	5 a 205 mm	5 a 165 mm
0,33 mm	0,528 mm	13 a 265 mm	13 a 328 mm

Las especificaciones son objeto de cambios sin notificar V1-25.02.2025