Lecteur manuel 1D/2D

CSMH011

Référence



- **Alignement et décodage rapide des codes 1D / 2D**
- **Résistant aux détergents**
- **Signalisation direct de la lecture (vibration, visualisation, signal sonore)**

Données techniques

Caractéristiques optiques	
Distance de lecture	5...328 mm
Résolution	1280 × 960 Pixel
Type de lumière	Lumière rouge
Lumière parasite max.	97000 Lux
Contraste d'impression de codes-barres	> 15 %
Conditions ambiantes	
Plage de températures	-20...55 °C
Caractéristiques électroniques	
Tension d'alimentation	5 V DC
Consommation de courant (Ub = 5V)	< 350 mA
Interface	USB/RS-232
Signal sonore	oui
Signal de vibration	oui
Signal visuel	oui
Caractéristiques mécaniques	
Boitier en matière	Plastique, PC
Indice de protection	IP54
Mode de raccordement	Câble
Longueur de câble	1,8 m
Résistance aux chocs	> 50 *
Interface USB	●
Interface RS-232	●
Fixation appropriée	431

* Chutes de 1,8 m de hauteur sur du béton

Ces lecteurs portatifs wenglor permettent une saisie mobile de données de codes 1D et 2D appliqués sur les matériaux les plus divers. Même avec des codes de mauvaise qualité, la lecture donne de bons résultats. Permet de lire les types de codes suivants : DataMatrix, Data Matrix Rectangle Extension, QR-Code, Micro QR-Code, QR Model 1, Aztec Code, PDF417, Composite, Grid Matrix, Maxicode, Micro PDF417, PDF417, Code11, Code32, Code39, Code 49, Code128, Interleaved 2 of 5, Telepen, MSI Plessey, Plessey, Pharmacode, UPC/EAN/JAN, Codabar, Codablock F, GS1 Databar, GS1 Composite, Planet, Code93, BC412, Postal Codes, Trioptic.

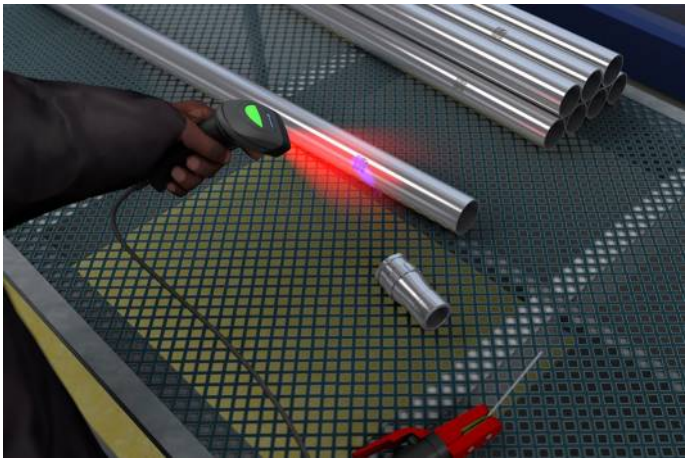

Produits complémentaires

Câble d'interface ZDNV001
Câble d'interface ZDNV002
Câble d'interface ZDNV007
Logiciel DNNF018

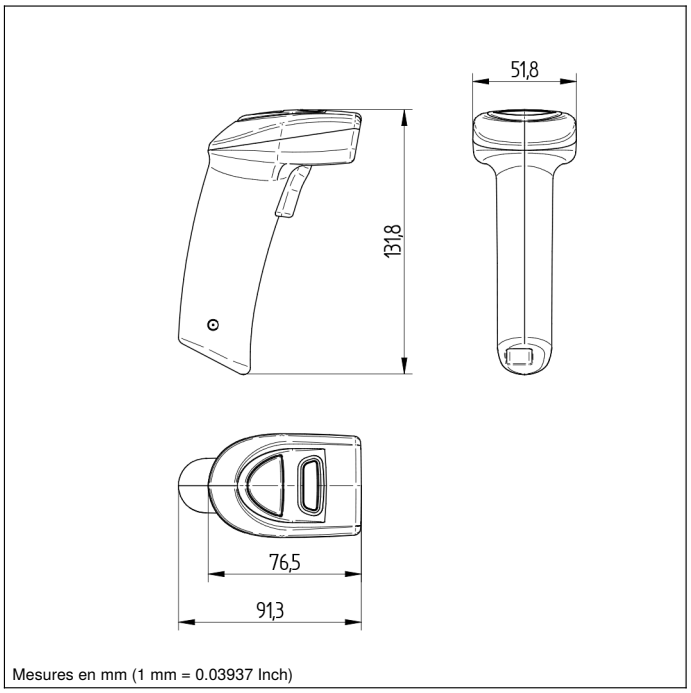

Mesures en mm (1 mm = 0.03937 Inch)

Résolution minimale		Distance de lecture 1D	Distance de lecture 2D
1D	2D		
0,076 mm	0,127 mm	85 à 107 mm	28 à 100 mm
0,19 mm	0,16 mm	18 à 167 mm	18 à 135 mm
0,267 mm	0,254 mm	5 à 205 mm	5 à 165 mm
0,33 mm	0,528 mm	13 à 265 mm	13 à 328 mm

Informations techniques susceptibles d'être modifiées V1-25.02.2025