Sensore di distanza

U1KM004

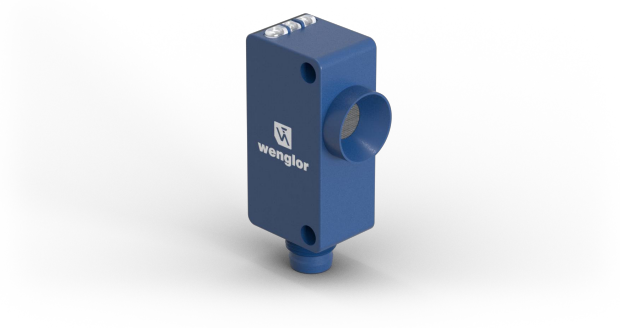

- **Forma miniaturizzata**
- **Portata fino a 3 m**
- **Riconoscimento affidabile dei più svariati oggetti**
- **Rilevamento di più oggetti**

Questi sensori a ultrasuoni misurano il suono riflesso dall'oggetto. Gli oggetti trasparenti, lucidi e scuri dei più svariati materiali vengono rilevati in modo sicuro. Sono quindi particolarmente adatti per il controllo di presenza, il monitoraggio del livello di riempimento o la misura della distanza. Tramite IO-Link è possibile leggere il valore misurato, visualizzare cinque oggetti e adattare il sensore in modo ottimale all'applicazione. Il sensore può essere utilizzato come tasteggio diretto.

Dati ultrasuono	
Campo di lavoro - tasteggio a riflessione	50...3000 mm
Campo di regolazione	250...3000 mm
Riproducibilità massima	6 mm
Differenza di linearità	15 mm
Gamma di frequenze a ultrasuoni	70...95 kHz
Isteresi di commutazione	2 %
Dati elettrici	
Tensione di alimentazione	10...30 V DC
Tensione di alimentazione con IO-Link	18...30 V DC
Assorbimento di corrente (Ub = 24 V)	< 20 mA
Frequenza di commutazione	8 Hz
Tempo di risposta	70 ms
Deriva termica	< 1 %
Fascia temperatura	-30...50 °C
Numero uscite di commutazione	2
Caduta di tensione uscita di commutazione	< 1,5 V
Max. corrente di commutazione	100 mA
Funzionamento sincrono	max. 32 sensori
Funzionamento in Multiplex	max. 16 sensori
Protezione contro i cortocircuiti	sì
Protezione all'inversione di polarità	sì
Protezione al sovraccarico	sì
Bloccabile	sì
Interfaccia	IO-Link
Storage dei dati	sì
Classe di protezione	III
Dati meccanici	
Tipo di regolazione	IO-Link
Tipo di regolazione	Teach-in
Materiale custodia	Plastica ABS/PC
Superficie attiva	Acciaio inox, V4A (1.4404/316L)
Grado di protezione	IP62*
Tipo di collegamento	1 Sensore a connettore
Tipo di connessione	M8 × 1; 4-pin
Dati tecnici di sicurezza	
MTTFd (EN ISO 13849-1)	1417,85 a
Volume di consegna	1 × istruzione per la messa in funzione
	1 × sensore
PNP contatto chiuso/aperto antivalente	●
IO-Link	●
Nr. dei connettori idonea	7
Nr. della tecnica di fissaggio idonea	400

* Imbuto rivolto verso il basso

Prodotti aggiuntivi

IO-Link master
Software

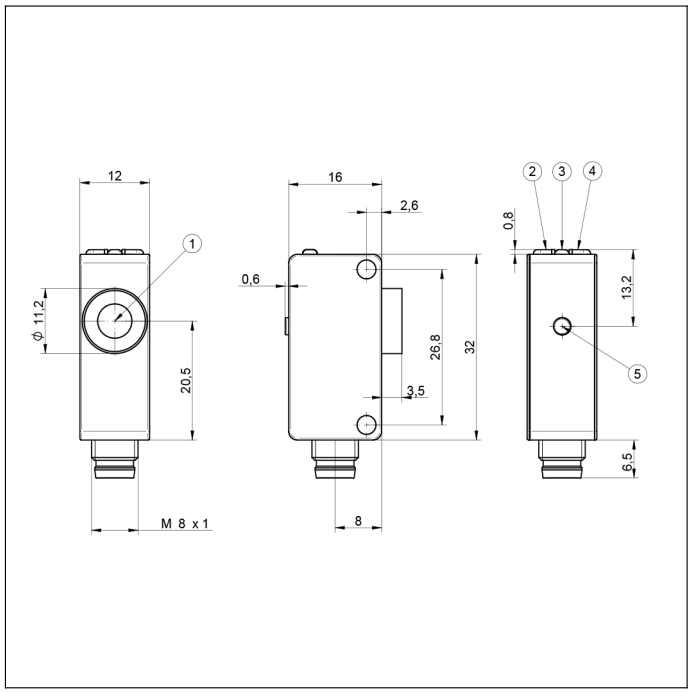

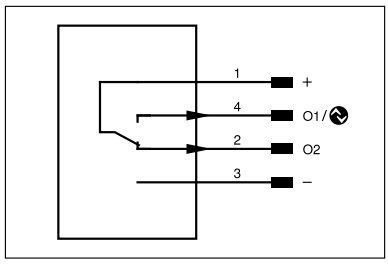

Pannello di controllo

A 23

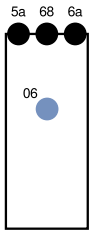

06 = Tasto Teach
5a = indicatore stato di commutazione O1
68 = LED di alimentazione
6a = indicatore stato di commutazione O2

Curva caratteristica di risposta

Le curve caratteristiche mostrano la posizione centrale o del bordo anteriore dell'oggetto da misurare (piastra 200 × 200 mm) al momento della commutazione.

U1KM

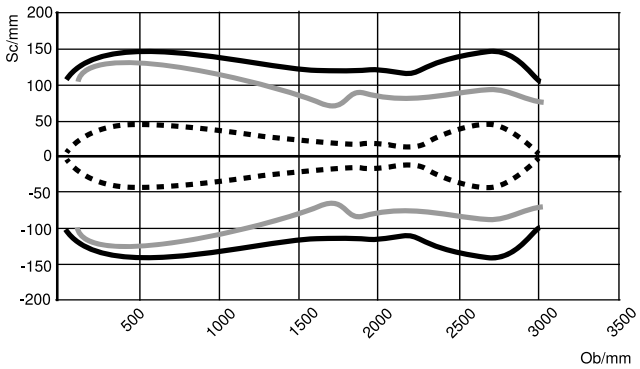

Ob = L'oggetto

Sc = Larghezza cono acustico

- Cono acustico standard (centro dell'oggetto da misurare)
- Cono acustico stretto (centro dell'oggetto da misurare)
- Cono acustico standard (bordo anteriore dell'oggetto da misurare)