wenglor
the innovative family

技术数据
P1KH055
漫反射传感器
设有背景抑制（电子式）

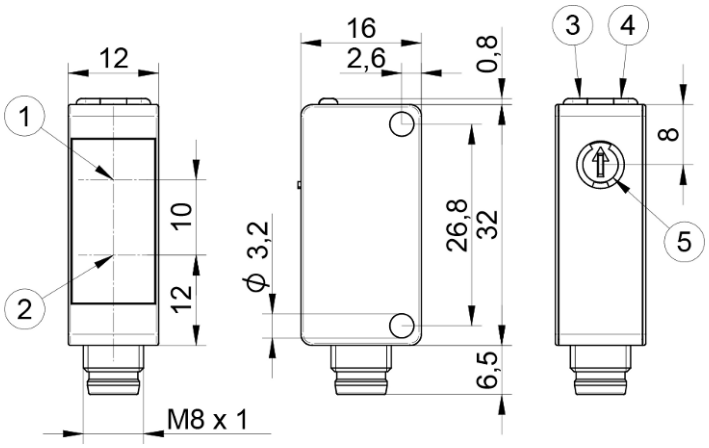

符号标识	图例
1	接收二极管
2	发送二极管
3	电源 LED 指示灯
4	切换状态指示灯/污染消息
5	操作距离调整器

ZH

尺寸单位为毫米
保留技术更改权
版本 0
www.wenglor.com

技术数据

光学数据	
探测范围	1300 mm
设置范围	100...1300 mm
切换滞后	< 7 %
光线类型	发光二极管，红色
使用寿命(Tu = +25 °C)	100000 h
最大允许的外来光线	40000 Lux
光斑直径	参见表 1
光学轴线	对准的
开关点	校准的
原理	飞行时间

电气数据	
供电电压	10...30 V DC
带 IO-Link 的电源电压	18...30 V DC
电流消耗(Ub = 24 V)	< 25 mA
切换频率	200 Hz
切换频率（无干扰模式）	40 Hz
响应时间（无干扰模式）	13 ms
响应时间	2.5 ms
温度偏差	< 10 %
温度范围	-40...60 °C
切换输出端压降	< 2 V
切换输出端开关电流	100 mA
抗短路	是
反极性保护	是
防过载	是
可锁定	是
接口	IO-Link V1.1
防护等级	III

机械数据	
设置方式	电位计
外壳材料	ABS / PC 塑料
防护等级	IP67 IP68
接口类型	连接器规格
连接方式	M8 × 1；4针
透镜盖	塑料，PMMA

安全技术数据	
MTTFd (EN ISO 13849-1)	1073.57 a

常规数据	
供货范围	1 × 调试说明 1 × 传感器

可调参数	
输出端	PNP
电路	未激活 错误输出端 常闭触点 常闭触点+常开触点 常开触点
其他参数	释放时间延时 吸合时间延时 运行模式 滞后 开关量点 发射光

所有其他参数都在产品文档中。

BMECat Daten	
eCl@ss 5.1.4	27-27-09-04 Light scanner w. background masking
eCl@ss 6.x	27-27-09-04 Light scanner w. background masking
eCl@ss 7.0	27-27-09-04 Light scanner w. background masking
eCl@ss 7.1	27-27-09-04 Light scanner w. background masking
eCl@ss 8.x	27-27-09-04 Light scanner w. background masking
eCl@ss 10.0.1	27-27-09-04 Light scanner w. background masking

技术图表

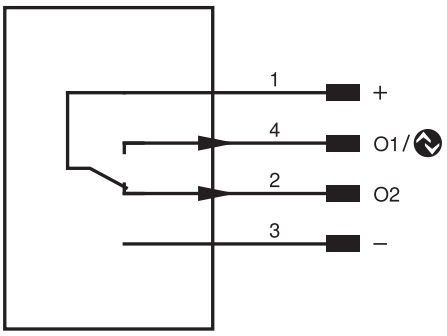

引脚	引脚功能	极性	电路
1	电源电压 +		
2	开关量输出端 2	PNP	反效
3	供电电压 0 V		
4	开关量输出端 1 IO-Link	PNP	常开触点

表1			
探测范围	100 mm	600 mm	1300 mm
光斑直径	10 mm	25 mm	50 mm

反射器数据	
白色（90%）	1.3 m

反射器数据	
灰度（18%）	1 m
黑色（6%）	0.6 m