Staubtubus
für 50 × 50 × 20 mm

Z0PS001

Mechanische Daten	
Material	Edelstahl V2A, (1.4301 / 304)
Lieferumfang	1 × Staubtubus
Verpackungseinheit	1 Stück

- **Für 50 × 50 × 20 mm (1P)**
- **für 50 × 50 × 20 mm (3P)**
- **Verhindert Staubablagerungen auf der Optik**

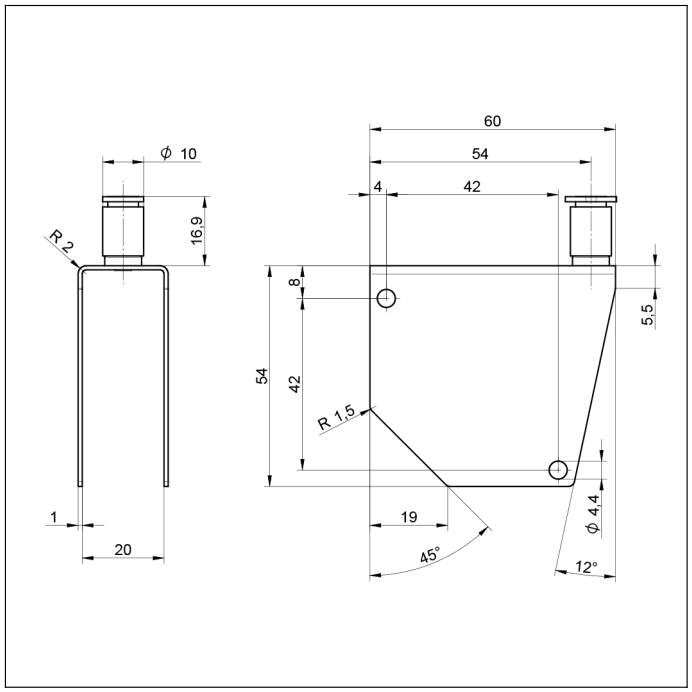

RoHS