附件
用于聚光照明 LSLxxxx

ZSLG002
订货号

技术数据

机械数据	
外壳材料	PMMA 塑料
透镜盖	塑料，PMMA



- **Ø 8 mm 同轴附件**
- **可用于所有 LSL 聚光照明配置并可更换**
- **适用于所有直径为 8 mm 的直列式照明孔径的物镜**

ZSLG002 是一款可更换照明配件，可将任何 LSL 聚光照明转变成强大的同轴照明装置，可与具有照明孔和导光器的远心和微距物镜配合使用。

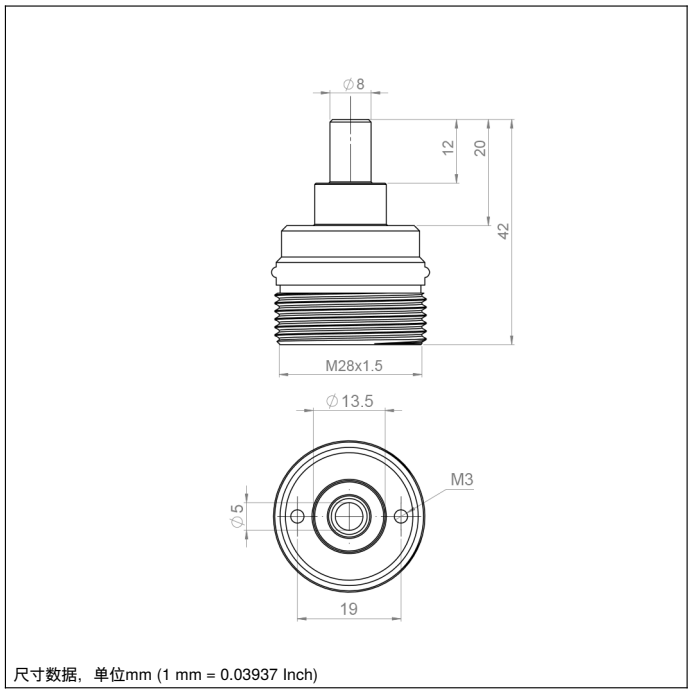

尺寸数据，单位mm (1 mm = 0.03937 Inch)

保留技术更改的权利 V0-20.11.2025