紧固适配器
用于B60 摄像头上的 LRLx1xx

ZVZC007
订货号

技术数据

机械数据	
固定方式，设备侧	可旋紧
材料	不锈钢 V4A，(1.4404 / 316L)
供货范围	1 个紧固适配器，4 颗 M4×6 螺丝
包装箱	1件

该紧固适配器可将 B60 摄像头正确固定在 LRLx1xx 系列的环形照明系统上。

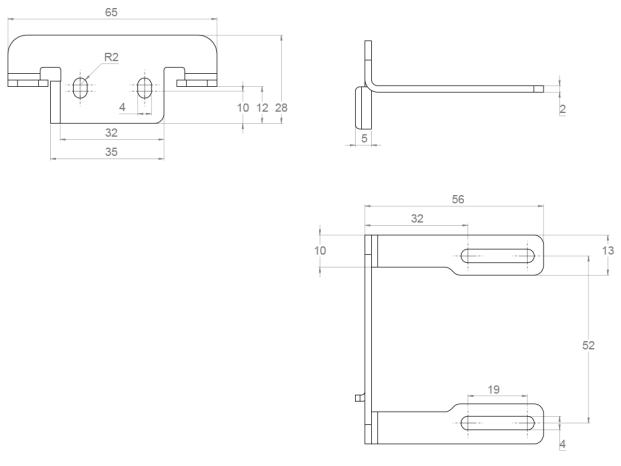

尺寸数据，单位mm (1 mm = 0.03937 Inch)

RoHS

保留技术更改的权利 V0-17.09.2025