Doluluk Seviyesi Sensör
IO-Link'li

FXSL004
Sipariş numarası



- **2 anahtarlama çıkışı**
- **Adaptif tetiklemeli**
- **IO-Link 1.1**
- **Paslanmaz çelik gövde**
- **Tüm maddelerde dolum seviyesi ölçümü: sıvı, macun kıvamında, yapışkan veya katı**

LevelTech seviye sensörleri, farklı ortamları rezonans frekanslarına göre tanımlamak için yenilikçi frekans strok teknolojisinden yararlanır. Özel olarak ayarlanabilen iki anahtarlama çıkışı ile köpük ve sıvılar arasında veya iki farklı ortam arasında güvenilir bir ayrım yapılmasını sağlarlar. Medyaların sık değiştiği uygulamalar için adaptif tetikleme etkili bir çözüm sunar. Filtre ve çıkış fonksiyonları dahil olmak üzere sensörlerin parametrelendirmesi esnek bir şekilde IO-Link üzerinden gerçekleştirilir. Sağlam, FDA uyumlu paslanmaz çelik gövde, kompakt tasarımı sayesinde dar kurulum ortamlarında bile kurulumu kolaydır.



Teknik Veriler

Sensöre özel veriler	
Ölçüm prensibi	Frekans strok
Ölçüm aralığı > DK***	1,5
Madde	Sıvılar; granüller; toz
Tepki süresi	0,04 s
Çevre koşulları	
Madde sıcaklığı TM (TU < 50 °C)	-40...115 °C**
Geçici madde sıcaklığı TM(TU < 50 °C, t < 1 h)	-40...130 °C
Çevre sıcaklığı	-40...85 °C
Depolama sıcaklığı	-40...85 °C
Basınç dayanımı	100 bar
Elektriksel veriler	
Besleme gerilimi	8...35 V DC
Güç tüketimi (Ub = 24 V)	< 53 mA
Anahtarlama çıkışı sayısı	2
Başlama süresi	< 1,5 s
Röle çıkışı anahtarlama akımı	100 mA
Anahtarlama çıkışı gerilim düşmesi	≤ 1,9 V
Sinyal kaynağı	Madde değişikliği
Kaçak akım	< 100 µA
Kısa devre korumalı	Evet
Ters kutup korumalı	Evet
Arayüz	IO-Link V1.1
Mekanik veriler	
Ayar türü	IO-Link
Gövde malzemesi	Paslanmaz çelik, V4A (1.4404/316L)
Ortam ile temas eden malzeme	Paslanmaz çelik V4A, (1.4404 / 316L)
Ortam ile temas eden malzeme	Plastik, PEEK
Koruma sınıfı	IP67
Koruma sınıfı	IP69K
Bağlantı türü	M12 × 1; 4 pin'li
Bağlantı fişi malzemesi	Paslanmaz çelik
Proses bağlantısı	G 1/2"
Emniyet tekniğine ilişkin veriler	
MTTFd (EN ISO 13849-1)	633,2 a
NC/NO arasında geçiş yapılabilir	●
IO-Link	●
Push-Pull	●
Bağlantı şeması no.	704
Uygun bağlantı tekniği no.	2
Uygun sabitleme tekniği no.	903

* kapalı metal tanka monte edilmiştir

** TM= Madde sıcaklığı; TU= Çevre sıcaklığı

*** Tespit edilecek maddenin bağıl dielektrik sabiti 1,5'ten büyük olmalıdır. (DK= Dielektrik sabiti)

Tamamlayıcı ürünler

IO-Link Master
Yazılım

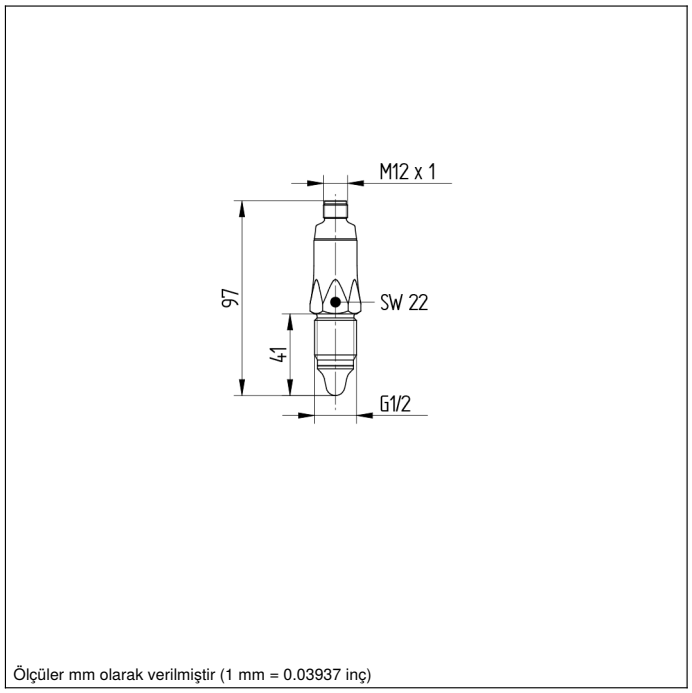

Ölçüler mm olarak verilmiştir (1 mm = 0.03937 inç)

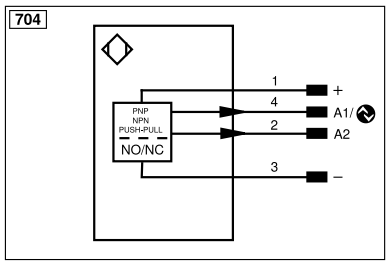

Legend					
+	Supply Voltage +	nc	Not connected	ENBRS422	Encoder B/B̄ (TTL)
–	Supply Voltage 0 V	U	Test Input	ENA	Encoder A
~	Supply Voltage (AC Voltage)	Ū	Test Input inverted	ENB	Encoder B
A	Switching Output (NO)	W	Trigger Input	AMIN	Digital output MIN
Ā	Switching Output (NC)	W–	Ground for the Trigger Input	AMAX	Digital output MAX
V	Contamination/Error Output (NO)	O	Analog Output	AOK	Digital output OK
V̄	Contamination/Error Output (NC)	O–	Ground for the Analog Output	SY In	Synchronization In
E	Input (analog or digital)	BZ	Block Discharge	SY OUT	Synchronization OUT
T	Teach Input	AMV	Valve Output	OLT	Brightness output
Z	Time Delay (activation)	a	Valve Control Output +	M	Maintenance
S	Shielding	b	Valve Control Output 0 V	rsv	Reserved
RxD	Interface Receive Path	SY	Synchronization	Wire Colors according to DIN IEC 60757	
TxD	Interface Send Path	SY–	Ground for the Synchronization	BK	Black
RDY	Ready	E+	Receiver-Line	BN	Brown
GND	Ground	S+	Emitter-Line	RD	Red
CL	Clock	⏚	Grounding	OG	Orange
E/A	Output/Input programmable	SnR	Switching Distance Reduction	YE	Yellow
	IO-Link	Rx+/–	Ethernet Receive Path	GN	Green
PoE	ower over Ethernet	Tx+/–	Ethernet Send Path	BU	Blue
IN	Safety Input	Bus	Interfaces-Bus A(+)/B(–)	VT	Violet
OSSD	Safety Output	La	Emitted Light disengageable	GY	Grey
Signal	Signal Output	Mag	Magnet activation	WH	White
BI_D+/–	Ethernet Gigabit bidirect. data line (A-D)	RES	Input confirmation	PK	Pink
EN0 RS422	Encoder 0-pulse 0/0̄ (TTL)	EDM	Contactor Monitoring	GNYE	Green/Yellow
PT	Platinum measuring resistor	ENARS422	Encoder A/Ā (TTL)		

Teknik değişiklik yapma hakkı saklıdır V1-07.10.2025