Illuminazione a cupola piatta
infrarosso, 1000 × 600 mm

LFDI906

Numero d'ordinazione

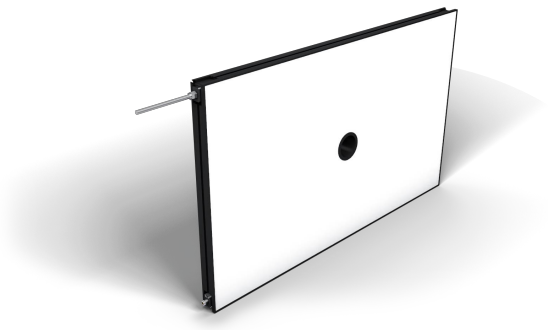

- **Elevata omogeneità**
- **Montaggio semplice e flessibile**
- **Nessun controllo esterno necessario**
- **Potente: elevata intensità anche in modalità continua**

Le lampade a cupola piatta della serie LFD sono apparecchi ad alta diffusione dotati di collegamento alla camera. Grazie all'intenso flusso luminoso e all'elevata omogeneità sono ideali per applicazioni su grandi superfici, come ad es. Pick-and-Place robotico. Possono essere utilizzati in modalità continua o sincronizzate con camera Machine Vision tramite ingressi PNP o NPN in modalità stroboscopio. L'illuminazione è caratterizzata da bordi sottili (4 mm) e da un montaggio semplice grazie al fissaggio con scanalatura a T e al punto di ancoraggio intorno alla custodia. Le videocamere possono essere facilmente collegate al retro dell'illuminazione.

Dati tecnici

Dati ottici	
Tipo di luce	Luce infrarossa
Lunghezza d'onda	850 nm
Gruppo di rischio (EN 62471)	1
Potenza luminosa a infrarossi	119 W/m²
Dati elettrici	
Tensione di alimentazione	21,6...26,4 V DC
Potenza	412,8 W
Assorbimento di corrente funzionamento continuo (Ub = 24 V)	17,2 A
Tempo di avviamento	15 µs
Tempo di caduta	10 µs
Segnale di ingresso	NPN
Segnale di ingresso	PNP
Fascia temperatura	-10...40 °C
Temperatura di stoccaggio	-20...60 °C
Protezione contro i cortocircuiti	sì
Protezione all'inversione di polarità	sì
Protezione al sovraccarico	sì
Classe di protezione	III
Oscuramento	0....10 V ≙ 100...30%
OverDrive	no
Dati meccanici	
Lunghezza del campo luminoso (L)	1000 mm
Larghezza del campo luminoso (W)	600 mm
Campo luminoso	1000 × 600 mm
Materiale custodia	Alluminio, anodizzato
Materiale custodia	Plastica, ABS-GF
Grado di protezione	IP50
Tipo di contenitore UL	1
Protezione dell'ottica	Plastica, PMMA
Tipo di connessione	M12 × 1; 5-pin
Max lunghezza cavo	10 m
Diametro interno apertura camera	65 mm
Funzione	
Modalità di funzionamento	Modalità continua, modalità flash
Schema elettrico nr.	007
Nr. della tecnica di fissaggio idonea	926

Prodotti aggiuntivi

Cavo di collegamento speciale ZC4G003
Cavo di collegamento speciale ZDCG004
Cavo di collegamento speciale ZDCG005

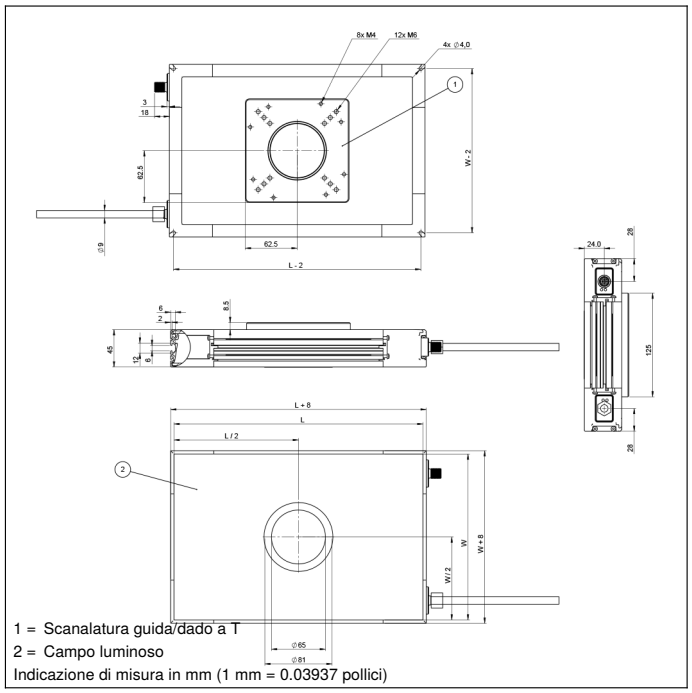

1 = Scanalatura guida/dado a T
2 = Campo luminoso
Indicazione di misura in mm (1 mm = 0.03937 pollici)

Pannello di controllo

T16

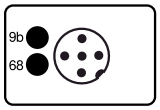

68 = LED di alimentazione
9b = Indicatore modalità strobo

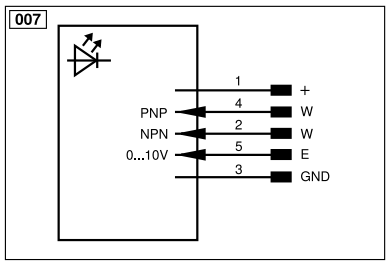

Indice					
+	Alimentazione +	PT	Resistore di precisione in platino	$EN_{A\,RS422}$	Encoder A/Ā (TTL)
–	Alimentazione 0 V	nc	Non collegato	$EN_{B\,RS422}$	Encoder B/B̄ (TTL)
~	Alimentazione AC	U	Ingresso test	EN_A	Encoder A
A	Uscita (NO)	Ū	Ingresso test inverso	EN_B	Encoder B
Ā	Uscita (NC)	W	Ingresso trigger	A_{MIN}	Uscita digitale MIN
V	Antimbrattamento/errore (NO)	W–	Terra per ingresso trigger	A_{MAX}	Uscita digitale MAX
V̄	Antimbrattamento/errore (NC)	O	Uscita analogica	A_{OK}	Uscita digitale OK
E	Ingresso digitale/analogico	O–	Terra per uscita analogica	SY In	Sincronizzazione In
T	Ingresso Teach	BZ	Estrazione a blocchi	SY OUT	Sincronizzazione OUT
R	Ingresso reset	A_{MV}	Valvola uscita	O_{LT}	Uscita luminosità
Z	Tempo di ritardo	a	Valvola uscita +	M	Manutenzione
S	Schermo	b	Valvola uscita 0 V	rsv	Riservata
RxD	Interfaccia ricezione	SY	Sincronizzazione	Colori cavi secondo IEC 60757	
TxD	Interfaccia emissione	SY–	Terra per sincronizzazione	BK	Nero
RDY	Pronto	E+	Ricevitore-Linea	BN	Marrone
GND	Massa	S+	Emettitore-Linea	RD	Rosso
CL	Clock	⏚	Terra	OG	Arancione
E/A	Entrata/Uscita programmabile	SnR	Riduzione della distanza di lavoro	YE	Giallo
	IO-Link	Rx+/–	Ethernet ricezione	GN	Verde
PoE	Power over Ethernet	Tx+/–	Ethernet emissione	BU	Bleu
IN	Ingresso di sicurezza	Bus	Interfaccia-Bus A(+)/B(–)	VT	Viola
OSSD	Uscita di sicurezza	La	Luce emettitore disinseribile	GY	Grigio
Signal	Uscita del segnale	Mag	Comando magnetico	WH	Bianco
BI_D+/–	GbE bidirezionale. Linea dati (A-D)	RES	Ingresso conferma	PK	Rosa
$EN_{0\,RS422}$	Encoder 0-Impuls 0/0̄ (TTL)	EDM	Monitoraggio contatti	GNYE	Verde Giallo