Hub IO-Link
para M8 × 1

EP8H002

- **8 puertos E/S digital**
- **8 pines de entrada y salida de libre elección**
- **Clase de protección IP67 para entornos industriales exigentes**

Datos eléctricos	
Tensión de alimentación	18...30 V DC
Consumo de corriente max.	4 A
Consumo de corriente máx. por puerto	0,5 A
Corriente total máx. de puertos de E/S digital	4 A
Tensión de alimentación del sensor (Pin1)	2 A
Rango de temperatura	-25...70 °C
Entradas acuer. norma DIN EN 61131-2:2003	Tipo 1
Entradas acuer. norma DIN EN 61131-2:2003	Tipo 3
Puertos E/S digital protección cortocircuitos	sí
Puertos E/S digital protección sobrecarga	sí
Puertos E/S digital protección polaridad invertida	sí
Protección cortocircuitos	sí
Protección cambio polaridad	sí
Protección de sobrecarga	sí
Modo de Comunicación IO-Link	COM3
Interfaz	IO-Link V1.1
Categoría de protección	III
Resistencia a impactos DIN IEC 68-2-27	50 g / 11 ms
Resistencia a vibraciones DIN IEC 60068-2-6	15 g (5...500 Hz)
Datos mecánicos	
Carcasa	Plástico
Clase de protección	IP68
Tipo de conexión de puertos de E/S digital	8 × M8 × 1; 3-pines, cod. A
Tipo de conexión de los puertos IO-Link	M12 × 1; 5-pines, cod. A
Cantidad entradas/salidas	Conmutable 8 veces
Unidad de embalaje	1 Pieza
Tabla de conexión N°	62
Nº Conector adecuado	3

Este hub IO-Link permite una ampliación sencilla con 8 entradas o salidas digitales a través de un solo puerto master IO-Link. Cada puerto se puede detectar automáticamente como entrada o salida y tiene LED de estado.

Productos adicionales

Master IO-Link

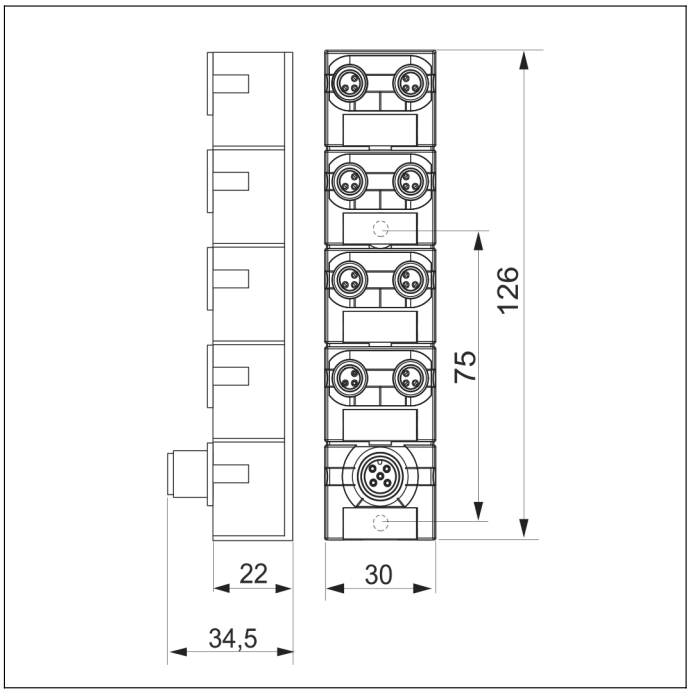
126
75
22
30
34,5