Module d’éclairage lumière infrarouge
pour autofocus B60 étroit

Z60F005
Référence



- **Capteur de distance multizone**
- **Éclairage diffus**
- **LED d’état de l’objet testé (vert, rouge)**
- **Remplacement rapide et simple**
- **Secteurs commandables séparément**

Les modules d’éclairage de la Smart Camera B60 offrent un éclairage homogène sur quatre segments. Les modules remplaçables sans outil peuvent être remplacés sur place en quelques secondes et offrent ainsi une flexibilité maximale pour des adaptations rapides à des exigences spécifiques.

Données techniques

Caractéristiques optiques	
Type de lumière	Infrarouge
Longueur d'onde	850 nm
Angle de rayonnement	32 °
Caractéristiques électroniques	
Tension d'alimentation	24 V DC
Consommation de courant en fonctionnement continu (Ub = 24 V)	0,2 A
Consommation de courant en mode flash avec intensité accrue (Ub = 24 V)	1,1 A
Durée du flash	0,05...20 ms
Rapport cyclique	0,1
Classe de protection	III
Atténuation	Software wenglor uniVision 3
Overdrive	oui
Caractéristiques mécaniques	
Matière	Aluminium, AlMg1SiCu
Matière	Plastique, PA6
Protection de l’optique	Plastique, PMMA
Données techniques de sécurité	
MTTFd (EN ISO 13849-1)	1313,04 a
Fonction	
Modes de fonctionnement	Mode continu, mode flash
Capteur de distance multizone	oui

Produits complémentaires

Filtres

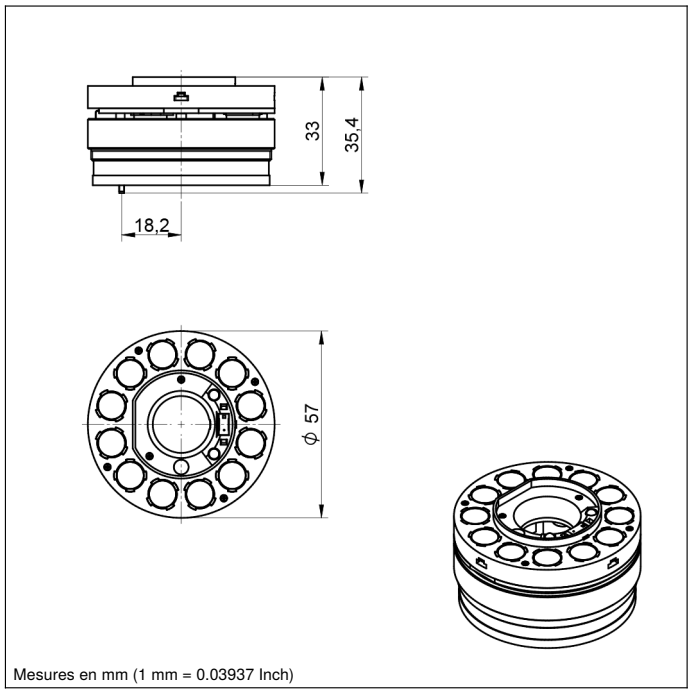

Mesures en mm (1 mm = 0.03937 Inch)

Informations techniques susceptibles d'être modifiées V1-08.10.2024