Module d’éclairage RGBW
pour B60 autofocus

Z60F003
Référence



- **Capteur de distance multizone**
- **Éclairage diffus**
- **LED d’état de l’objet testé (vert, rouge)**
- **Remplacement rapide et simple**
- **Secteurs commandables séparément**

Données techniques

Caractéristiques optiques	
Type de lumière	RVBB
Température chromatique	6500 K
Longueur d’onde RVB	Bleu = 453 nm
Longueur d’onde RVB	Rouge = 625 nm
Longueur d’onde RVB	Vert = 525 nm
Angle de rayonnement	120 °
Caractéristiques électroniques	
Tension d'alimentation	24 V DC
Consommation de courant en fonctionnement continu (Ub = 24 V)	0,2 A
Consommation de courant en mode flash avec intensité accrue (Ub = 24 V)	1,1 A
Durée du flash	0,05...20 ms
Rapport cyclique	0,1
Classe de protection	III
Atténuation	Software wenglor uniVision 3
Overdrive	oui
Caractéristiques mécaniques	
Matière	Aluminium, AlMg1SiCu
Matière	Plastique, PA6
Données techniques de sécurité	
MTTFd (EN ISO 13849-1)	834,07 a
Fonction	
Modes de fonctionnement	Mode continu, mode flash
Capteur de distance multizone	oui
Contenu	1 module d’éclairage

Les modules d’éclairage de la Smart Camera B60 offrent un éclairage homogène sur quatre segments. Les modules remplaçables sans outil peuvent être remplacés sur place en quelques secondes et offrent ainsi une flexibilité maximale pour des adaptations rapides à des exigences spécifiques.

Produits complémentaires

Filtres

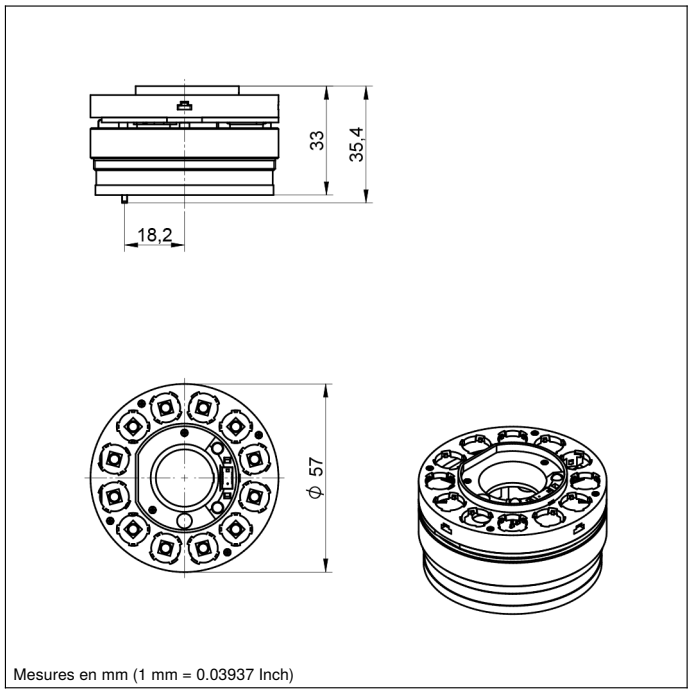

Mesures en mm (1 mm = 0.03937 Inch)

Informations techniques susceptibles d'être modifiées V1-10.12.2024