Beleuchtungsmodul RGBW
für B60 Autofokus

Z60F003
Bestellnummer



- **Diffuse Beleuchtung**
- **Multizonen-Distanzsensor**
- **Prüfobjektstatus-LED (grün, rot)**
- **Schneller & einfacher Austausch**
- **Sektoren separat ansteuerbar**

Die Beleuchtungsmodule der Smart Camera B60 bieten eine homogene Beleuchtung über vier Segmente. Die werkzeuglos austauschbaren Module können sekundenschnell vor Ort gewechselt werden und bieten damit maximale Flexibilität für kurzfristige Anpassungen an individuelle Anforderungen.

Technische Daten

Optische Daten	
Lichtart	RGBW
Farbtemperatur	6500 K
Wellenlänge RGB	Blau = 453 nm
Wellenlänge RGB	Grün = 525 nm
Wellenlänge RGB	Rot = 625 nm
Abstrahlwinkel	120 °
Elektrische Daten	
Versorgungsspannung	24 V DC
Stromaufnahme Dauerbetrieb (Ub = 24 V)	0,2 A
Stromaufnahme Blitzbetrieb Overdrive (Ub = 24 V)	1,1 A
Blitzdauer	0,05...20 ms
Tastverhältnis	0,1
Schutzklasse	III
Dimmen	Software wenglor uniVision 3
Overdrive	ja
Mechanische Daten	
Material	Aluminium, AlMg1SiCu
Material	Kunststoff, PA6
Sicherheitstechnische Daten	
MTTFd (EN ISO 13849-1)	834,07 a
Funktion	
Betriebsarten	Dauerbetrieb, Blitzbetrieb
Multizonen-Distanzsensor	ja
Lieferumfang	1 × Beleuchtungsmodul

Ergänzende Produkte

Filter

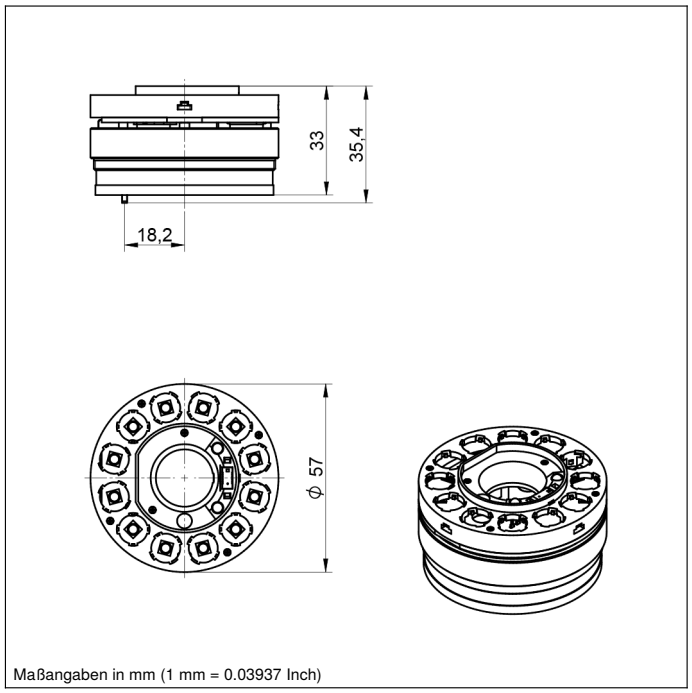

Maßangaben in mm (1 mm = 0.03937 Inch)