wenglor
the innovative family

Datos técnicos
P1PW001
Sensor de contraste



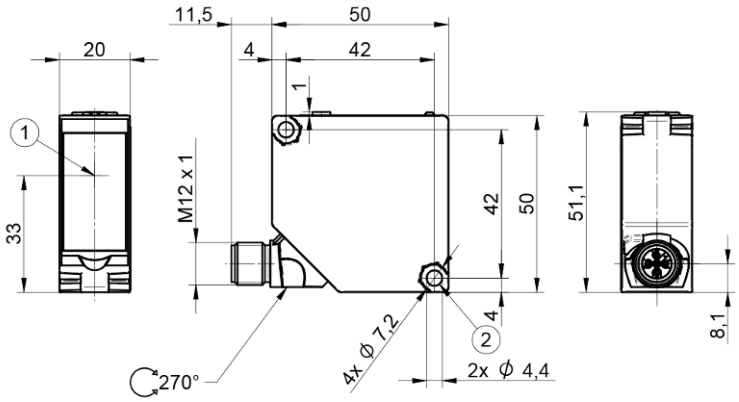

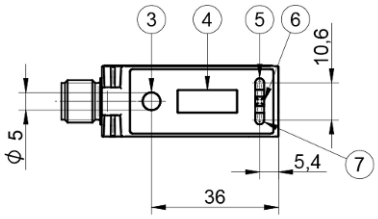

Símbolo	Leyenda
1	Eje óptico
2	Ancho de llave 7
3	Tecla teach-in
4	Indicador
5	Indicador de estado de conmutación O1
6	Luz LED de alimentación
7	Indicador de modo

ES

Dimensiones en mm
Sujeto a cambios técnicos
Versión 1
www.wenglor.com

Datos técnicos

Datos ópticos	
Rango de trabajo	30...40 mm
Distancia de trabajo	35 mm
Resolución (escala grises)	100
Histéresis de conmutación	< 1 %
Tipo de luz	LED, blanco
Longitud de onda	400...700 nm
Vida útil (Tu = +25 °C)	100000 h
Lux externa máx. admisible	10000 Lux
Diámetro del punto luminoso	1,1 × 3,5 mm

Datos eléctricos	
Tensión de alimentación	10...30 V
Tensión de alimentación con IO-Link	18...30 V
Consumo de corriente (Ub = 24 V)	< 50 mA
Frecuencia de conmutación	50 kHz
Tiempo de reacción	13 µs
Jitter	5 µs
Temperatura de desvío	< 6 %
Rango de temperatura	-25...60 °C
Caída de tensión salida de conmutación	1,5 V
Corriente de conmutación / salida de conmutación	100 mA
Protección cortocircuitos	sí
Protección cambio polaridad	sí
Bloqueable	sí
Modo de funcionamiento	Marca de impresión
Interfaz	IO-Link V1.1
Velocidad de transferencia IO-Link	COM2
Categoría de protección	III
Versión IO-Link	1.1

Datos mecánicos	
Tipo de ajustes	Teach-in
Carcasa	Plástico, ABS
Protección de la óptica	Plástico, PMMA
Clase de protección	IP67
Tipo de conexión	Variante de enchufe
Conexión	M12 × 1; 5-pines

Datos técnicos de seguridad	
MTTFd (EN ISO 13849-1)	719,27 a

Datos generales	
Volumen de entrega	1 set de montaje Z1PE002 1 indicación sobre la puesta en marcha 1 sensor

Parámetros configurables	
Otros parámetros	Retardo del tiempo de desconexión Retardo del tiempo de conexión

El resto de los parámetros se encuentran en la documentación del producto.

Datos BMECat	
eCl@ss 5.1.4	27-27-09-06 Contrast scanner
eCl@ss 6.x	27-27-09-06 Contrast scanner
eCl@ss 7.0	27-27-09-06 Contrast scanner
eCl@ss 7.1	27-27-09-06 Contrast scanner
eCl@ss 8.x	27-27-09-06 Contrast scanner
eCl@ss 10.0.1	27-27-09-06 Contrast scanner

Gráficos técnicos

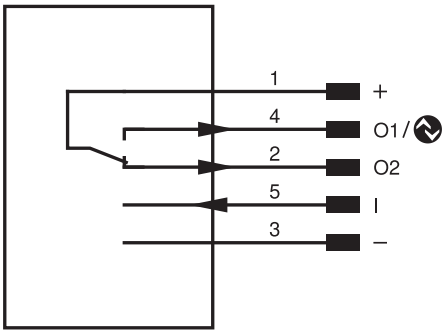

Pin	Función del pin	Polaridad	Conmutación
1	Tensión de alimentación +		
2	Salida de conmutación 2	PNP	Antivalente
3	Tensión de alimentación 0 V		
4	Salida de conmutación 1 IO-Link	PNP	NO
5	Entrada teach-in	High activ	

Fig. 1: Distancia de trabajo ideal

