wenglor
the innovative family

Données techniques
P1PW001
Capteur de contraste



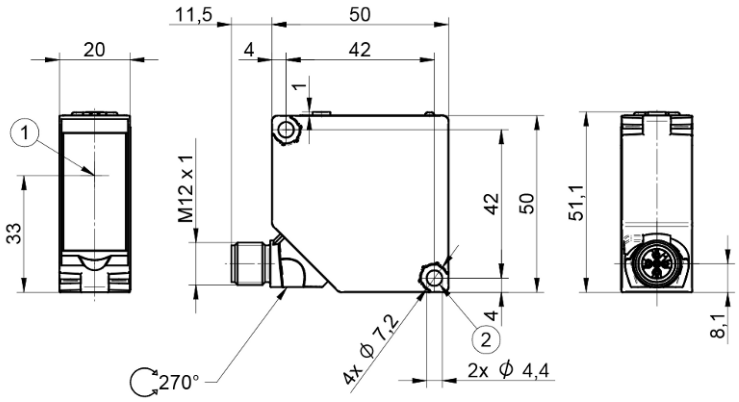

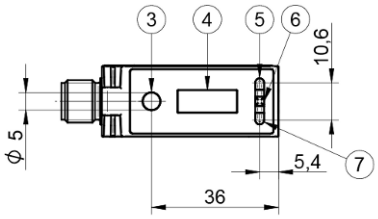

Sym-bole	Légende
1	Axe optique
2	Ouverture de clef 7
3	Touche teach-in
4	Affichage
5	Affichage de l'état de commutation O1
6	LED d'alimentation
7	Affichage du mode

FR

Dimensions en mm
Sous réserve de modifications techniques
Version 1
www.wenglor.com

Données techniques

Caractéristiques optiques	
Plage de travail	30...40 mm
Distance de travail	35 mm
Résolution (Niv. de gris)	100
Hystérésis de commutation	< 1 %
Type de lumière	LED, blanc
Longueur d'onde	400...700 nm
Durée de vie (Tu = +25 °C)	100000 h
Lumière parasite max.	10000 Lux
Diamètre du spot lumineux	1,1 × 3,5 mm

Caractéristiques électroniques	
Tension d'alimentation	10...30 V
Tension d'alimentation avec IO-Link	18...30 V
Consommation de courant (Ub = 24 V)	< 50 mA
Fréquence de commutation	50 kHz
Temps de réponse	13 µs
Gigue	5 µs
Dérive en température	< 6 %
Plage de températures	-25...60 °C
Chute de tension sortie TOR	1,5 V
Courant commuté sortie TOR	100 mA
Protection contre les courts-circuits	oui
Protection contre les inversions de polarité	oui
Verrouillable	oui
Mode de fonctionnement	Marque imprimée
Interface	IO-Link V1.1
Vitesse de transmission via IO-Link	COM2
Classe de protection	III
Version IO-Link	1.1

Caractéristiques mécaniques	
Mode de réglage	Teach-in
Boitier en matière	Plastique, ABS
Protection de l'optique	Plastique, PMMA
Indice de protection	IP67
Type de raccordement	Variante de fiche
Mode de raccordement	M12 × 1; 5-pôles

Données techniques de sécurité	
MTTFd (EN ISO 13849-1)	719,27 a

Données générales	
Contenu	1 set de fixation Z1PE002 1 notice de mise en service 1 capteur

Paramètres réglables	
Autres paramètres	Temporisation à la retombée Temporisation à l'excitation

Tous les autres paramètres se trouvent dans la documentation du produit.

BMECat Daten	
eCl@ss 5.1.4	27-27-09-06 Contrast scanner
eCl@ss 6.x	27-27-09-06 Contrast scanner
eCl@ss 7.0	27-27-09-06 Contrast scanner
eCl@ss 7.1	27-27-09-06 Contrast scanner
eCl@ss 8.x	27-27-09-06 Contrast scanner
eCl@ss 10.0.1	27-27-09-06 Contrast scanner

Illustrations techniques

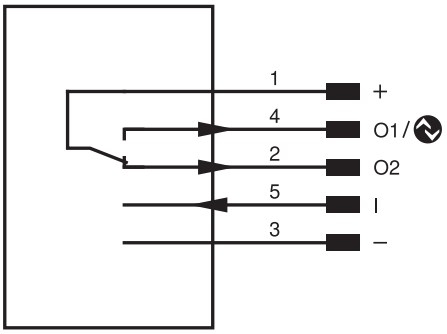

Broche	Fonction de la broche	Polarité	Circuit
1	Tension d'alimentation +		
2	Sortie TOR 2	PNP	Antivalent
3	Tension d'alimentation 0 V		
4	Sortie TOR 1 IO-Link	PNP	Fermeture
5	Entrée teach-in	High activ	

Fig. 1: Distance de travail optimale

