wenglor
the innovative family

Technische Daten
P1PW001
Kontrastsensor



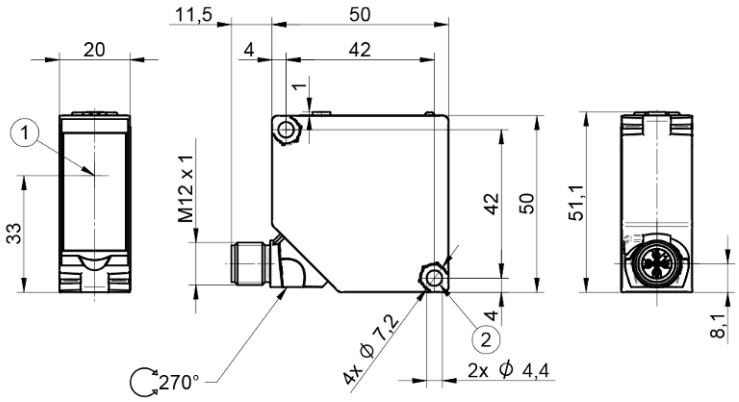

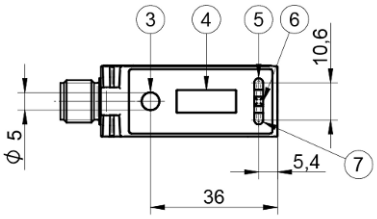

Symbol	Legende
1	Optische Achse
2	Schlüsselweite 7
3	Teach-in-Taste
4	Anzeige
5	Schaltzustandsanzeige O1
6	Power LED
7	Modeanzeige

DE

Maßangaben in mm
Technische Änderungen vorbehalten
Version 1
www.wenglor.com

Technische Daten

Optische Daten	
Arbeitsbereich	30...40 mm
Arbeitsabstand	35 mm
Auflösung (Graustufen)	100
Schalthysterese	< 1 %
Lichtart	LED, weiß
Wellenlänge	400...700 nm
Lebensdauer (Tu = +25 °C)	100000 h
Max. zul. Fremdlicht	10000 Lux
Lichtfleckdurchmesser	1,1 × 3,5 mm

Elektrische Daten	
Versorgungsspannung	10...30 V
Versorgungsspannung mit IO-Link	18...30 V
Stromaufnahme (Ub = 24 V)	< 50 mA
Schaltfrequenz	50 kHz
Ansprechzeit	13 µs
Jitter	5 µs
Temperaturdrift	< 6 %
Temperaturbereich	-25...60 °C
Spannungsabfall Schaltausgang	1,5 V
Schaltstrom Schaltausgang	100 mA
Kurzschlussfest	ja
Verpolungssicher	ja
Verriegelbar	ja
Betriebsmodus	Druckmarke
Schnittstelle	IO-Link V1.1
IO-Link Übertragungsrate	COM2
Schutzklasse	III
IO-Link-Version	1.1

Mechanische Daten	
Einstellart	Teach-in
Gehäusematerial	Kunststoff, ABS
Optikabdeckung	Kunststoff, PMMA
Schutzart	IP67
Anschlusstyp	Steckervariante
Anschlussart	M12 × 1; 5-polig

Sicherheitstechnische Daten	
MTTFd (EN ISO 13849-1)	719,27 a

Allgemeine Daten	
Lieferumfang	1 × Befestigungsset Z1PE002 1 × Inbetriebnahmehinweis 1 × Sensor

Einstellbare Parameter	
Weitere Parameter	Abfallzeitverzögerung Anzugszeitverzögerung

Alle weiteren Parameter befinden sich in den Produktdokumentationen.

Klassifikationen	
eCl@ss 5.1.4	27-27-09-06 Contrast scanner
eCl@ss 6.x	27-27-09-06 Contrast scanner
eCl@ss 7.0	27-27-09-06 Contrast scanner
eCl@ss 7.1	27-27-09-06 Contrast scanner
eCl@ss 8.x	27-27-09-06 Contrast scanner
eCl@ss 10.0.1	27-27-09-06 Contrast scanner

Technische Grafiken

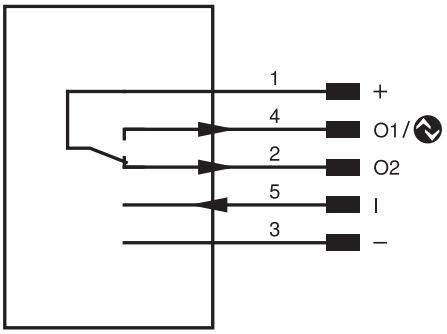

Pin	Pinfunktion	Polarität	Schaltung
1	Versorgungsspannung +		
2	Schaltausgang 2	PNP	Antivalent
3	Versorgungsspannung 0 V		
4	Schaltausgang 1 IO-Link	PNP	Schließer
5	Teach-in-Eingang	High activ	

Abb. 1: Optimaler Arbeitsabstand

