# 光束照明
**红外光，750 mm**

# LBOI701

订货号

- **产生获得专利的曲线效应，以减少 LED 热点**
- **无需外部控制**
- **灵活性：通过角度变换器扩大光束角度**
- **超速**

wenglor 的 LBO 系列光束照明系统适用于较小和较大的工作距离。使用直接照明器可产生明场、入射角小的照明、暗场和穹顶照明等照明效果。也可实现一些线性扫描应用。LBO 光束照明系统可在连续模式下高强度工作，或在频闪模式下以更高的亮度与机器视觉照相机同步（超速）。与 ZBAG 角度变换器相结合，可增大发射角并进行灵活的设计。

## 技术数据

| | |
|---|---|
| **光学数据** | |
| 光线类型 | 红外线 |
| 波长 | 850 nm |
| 风险组(EN 62471) | 1 |
| 光束角度 | ± 7 ° |
| 红外线光功率 | 383 W/m² |
| 测量点距离 | 200 mm |
| 适用于下列项目 | 角度变换器 |
| **环境条件** | |
| 温度范围 | -10...40 °C |
| 储藏温度 | -20...60 °C |
| 空气湿度 | < 80%，无冷凝 |
| **电气数据** | |
| 供电电压 | 21,6...26,4 V DC |
| 功率 | 66,6 W |
| 峰值功率 | 288 W |
| 连续模式电流消耗 (Ub = 24 V) | 2,8 A |
| 超速闪光模式电流消耗 (Ub = 24 V) | 12 A |
| 闪光时间 | 2 ms |
| 工作比 | 5 % |
| 上升时间 | 15 µs |
| 释放时间 | 10 µs |
| 输入信号 | PNP/NPN |
| 抗短路 | 是 |
| 反极性保护 | 是 |
| 防过载 | 是 |
| 防护等级 | III |
| 调光 | 0...10 V ≙ 100...30% |
| 超速 | 是 |
| **机械数据** | |
| 发光区长度(L) | 750 mm |
| 发光区宽度（W） | 31,5 mm |
| 发光区 | 750 × 31,5 mm |
| 外壳材料 | ABS 塑料 |
| 外壳材料 | PC 塑料 |
| 外壳材料 | 铝，阳极氧化 |
| 防护等级 | IP65 |
| 透镜盖 | 塑料，PMMA |
| 连接方式 | M12 × 1；4/5针 |
| 最大 电缆长度 | 112 m |
| **功能** | |
| 操作模式 | 连续模式，闪光模式 |
| 接线图编号 | 007 |
| 操作面板编号 | T17 |
| 适当的紧固技术编号 | 925 |

## 补充的产品

| |
|---|
| ZBAG 角度变换器 |
| ZBAZ001 紧固接头 |
| 连接电缆 |

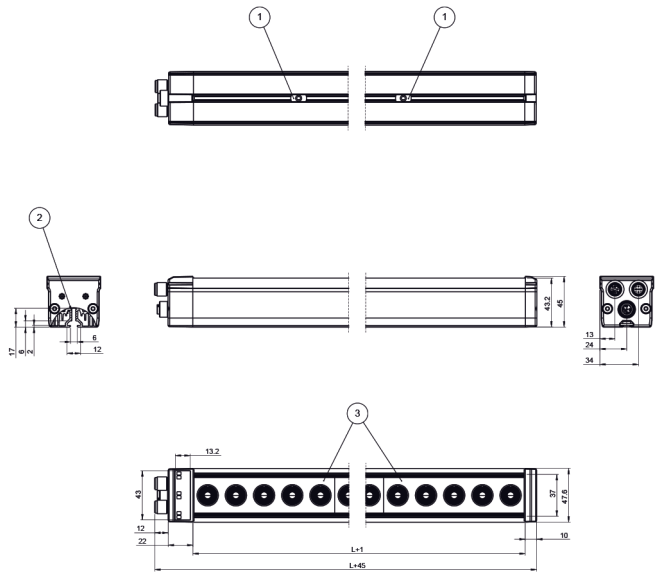


尺寸数据，单位mm (1 mm = 0.03937 Inch)

## 操作面板

T17

68 = 供电电压指示器
9b = 频闪模式指示器

007

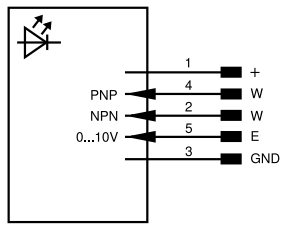


| 符号注解 | | | | | |
|---|---|---|---|---|---|
| + | 电源电压 + | nc | 未连接 | ENBRS422 | 编码器 B/B̄ (TTL) |
| – | 电源电压 0 V | U | 测试输入端 | ENA | 编码器 A |
| ~ | 电源电压 (交流电压) | Ū | 测试输入端 反向 | ENB | 编码器 B |
| A | 切换输出端常开触点 (NO) | W | 触发输入端 | AMIN | 数字输出端 MIN |
| Ā | 切换输出端常闭触点 (NC) | W– | 参考接地/触发输入端 | AMAX | 数字输出端 MAX |
| V | 污染/故障输出端 (NO) | O | 模拟输出端 | AOK | 数字输出端 OK |
| V̄ | 污染/故障输出端 (NC) | O– | 参考接地/模拟输出端 | SY In | 同步 In |
| E | 模拟或数字输入端 | BZ | 整组输出 | SY OUT | 同步 OUT |
| T | 示教输入端 | AMV | 电磁阀/电机输出端 | OLT | 光强度输出端 |
| Z | 时间延迟 (启用) | a | 阀控制器输出端 + | M | 维护 |
| S | 屏蔽 | b | 阀控制器输出端 0 V | rsv | 预留 |
| RxD | 接收线接口 | SY | 同步 | 芯线按 DIN IEC 60757 | |
| TxD | 发送线接口 | SY– | 参考接地/同步 | BK | 黑色 |
| RDY | 准备就绪 | E+ | 接收线 | BN | 棕色 |
| GND | 接地 | S+ | 发送线 | RD | 红色 |
| CL | 节拍 | ⏚ | 接地 | OG | 橘黄色 |
| E/A | 输入端/输出端可以设定 | SnR | 操作距离缩小 | YE | 黄色 |
| | IO-Link | Rx+/– | 以太网接收线 | GN | 绿色 |
| PoE | 以太网电源 | Tx+/– | 以太网发送线 | BU | 蓝色 |
| IN | 安全输入端 | Bus | 总线接口 A(+)/B(–) | VT | 紫色 |
| OSSD | 安全输出端 | La | 可关断的发送光 | GY | 灰色 |
| Signal | 信号输出端 | Mag | 电磁控制 | WH | 白色 |
| BI_D+/– | 以太网千兆双向。数据线 (A-D) | RES | 操作输入端 | PK | 粉红色 |
| EN0 RS422 | 编码器 0 脉冲 0/0̄ (TTL) plus 0/0̄ (TTL) | EDM | 接触监控 | GNYE | 黄绿色 |
| PT | 印刷板测量电阻 | ENARS422 | 编码器 A/Ā (TTL) | | |

保留技术更改的权利 V0-15.05.2024