Sütun aydınlatma Link
Kırmızı ışık, 250 mm

LBLR201

Sipariş numarası

- **Daisy Chain**
- **Esneklik: Işın açısı Angle Changer ile genişletilir**
- **Harici kumandaya gerek yoktur**
- **LED noktalarını azaltmak için patentli Curve efekti oluşturma**

wenglor LBL serisinin sütun aydınlatmaları hem küçük hem de büyük çalışma mesafelerine uygundur. Doğrudan aydınlatmalarla aydınlık alan, düşük düşme açılı aydınlatma, karanlık alan aydınlatması ve kubbe aydınlatma gibi aydınlatma efektleri oluşturulmalıdır. Bazı Linescan uygulamaları da mümkündür. LBL sütun aydınlatmaları sürekli modda ya da stroboskop modunda Machine Vision kamera ve diğer LBL aydınlatmalarla senkronize edilebilir ve ek bir güç kaynağı olmadan çalıştırılabilir. ZBAG Angle Changer'larla birlikte ışın açısı büyütülür ve esnek olarak şekillendirilir.

Teknik Veriler

Optik veriler	
Işık türü	Kırmızı ışık
Dalga boyu	630 nm
Işın açısı	± 7 °
Kırmızı ışık gücü	237,5 W/m²
Ölçüm noktası mesafesi	200 mm
Şununla uyumlu	Angle Changer
Çevre koşulları	
Sıcaklık aralığı	0...40 °C
Depolama sıcaklığı	-20...60 °C
Nem	< %80, yoğuşmasız
Elektriksel veriler	
Besleme gerilimi	21,6...26,4 V DC
Güç	19,2 W
Sürekli moddaki güç tüketimi (Ub = 24 V)	0,8 A
Artış süresi	15 µs
Kapatma süresi	10 µs
Giriş sinyali	NPN
Giriş sinyali	PNP
Kısa devre korumalı	Evet
Ters kutup korumalı	Evet
Aşırı yük korumalı	Evet
Koruma sınıfı	III
Karartma	0...10 V ≙ 100...30%
OverDrive	Hayır
Mekanik veriler	
Aydınlatma alanı uzunluğu (L)	250 mm
Aydınlatma alanı genişliği (W)	31,5 mm
Aydınlatma alanı	250 × 31,5 mm
Gövde malzemesi	Alüminyum, eloksal kaplama
Gövde malzemesi	Plastik, ABS
Gövde malzemesi	Plastik, PC
Koruma sınıfı	IP65
UL Muhafaza Tipi	1
Optik kapak	Plastik, PMMA
Bağlantı türü	3 × M12 × 1; 5 kutuplu
Maks. Kablo uzunluğu	90 m
Fonksiyon	
Çalışma modları	Sürekli mod, flaş modu
Bağlantı şeması no.	007
Uygun sabitleme tekniği no.	925

Tamamlayıcı ürünler

Angle Changer ZBAG
Bağlantı kablosu
Sabitleme eklemi ZBAZ001

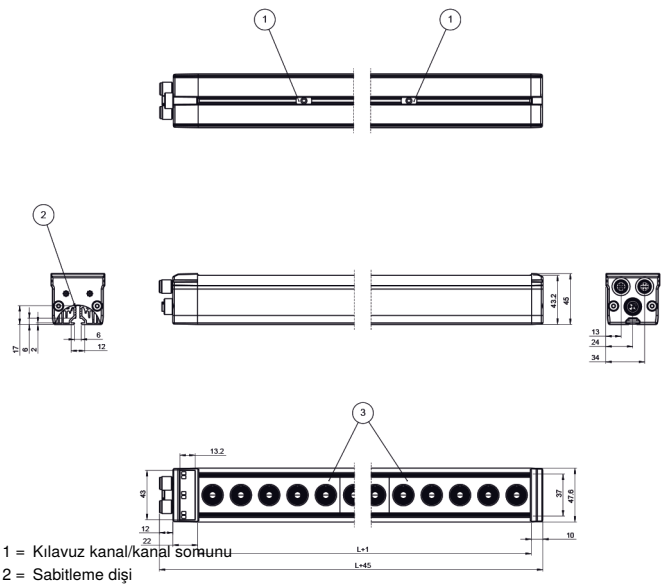

1 = Kılavuz kanal/kanal sonunu
2 = Sabitleme dişi
3 = Aydınlatma alanı
Ölçüler mm olarak verilmiştir (1 mm = 0.03937 inç)

Kumanda panosu

T17

68 = Güç LED'i
9b = Flaş modu göstergesi

007

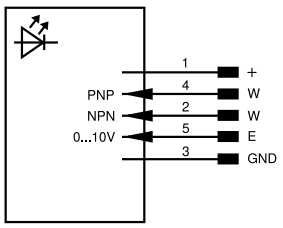

Legend					
+	Supply Voltage +	PT	Platinum measuring resistor	ENARS422	Encoder A/Ā (TTL)
–	Supply Voltage 0 V	nc	Not connected	ENBRS422	Encoder B/B̄ (TTL)
~	Supply Voltage (AC Voltage)	U	Test Input	ENA	Encoder A
A	Switching Output (NO)	Ū	Test Input inverted	ENB	Encoder B
Ā	Switching Output (NC)	W	Trigger Input	AMIN	Digital output MIN
V	Contamination/Error Output (NO)	W–	Ground for the Trigger Input	AMAX	Digital output MAX
V̄	Contamination/Error Output (NC)	O	Analog Output	AOK	Digital output OK
E	Input (analog or digital)	O–	Ground for the Analog Output	SY In	Synchronization In
T	Teach Input	BZ	Block Discharge	SY OUT	Synchronization OUT
R	Reset input	AMV	Valve Output	OLT	Brightness output
Z	Time Delay (activation)	a	Valve Control Output +	M	Maintenance
S	Shielding	b	Valve Control Output 0 V	rsv	Reserved
RxD	Interface Receive Path	SY	Synchronization	Wire Colors according to DIN IEC 60757	
TxD	Interface Send Path	SY–	Ground for the Synchronization	BK	Black
RDY	Ready	E+	Receiver-Line	BN	Brown
GND	Ground	S+	Emitter-Line	RD	Red
CL	Clock	⏚	Grounding	OG	Orange
E/A	Output/Input programmable	SnR	Switching Distance Reduction	YE	Yellow
	IO-Link	Rx+/–	Ethernet Receive Path	GN	Green
PoE	ower over Ethernet	Tx+/–	Ethernet Send Path	BU	Blue
IN	Safety Input	Bus	Interfaces-Bus A(+)/B(–)	VT	Violet
OSSD	Safety Output	La	Emitted Light disengageable	GY	Grey
Signal	Signal Output	Mag	Magnet activation	WH	White
BI_D+/–	Ethernet Gigabit bidirect. data line (A-D)	RES	Input confirmation	PK	Pink
EN0 RS422	Encoder 0-pulse 0/0̄ (TTL)	EDM	Contactor Monitoring	GNYE	Green/Yellow

Teknik değişiklik yapma hakkı saklıdır V1-14.07.2026