Illuminazione a barre
luce bianca, 875 mm

LBAW811
Numero d'ordinazione



- **Flessibilità: Ampliamento dell’angolo di emissione luminosa tramite Angle Changer**
- **Generazione di un effetto curvo brevettato per ridurre gli hotspot a LED**
- **Nessun controllo esterno necessario**

Le illuminazioni a barre wenglor della serie LBA sono adatte sia per distanze di lavoro piccole che grandi. Le illuminazioni dirette possono essere utilizzate per creare effetti di illuminazione come il campo chiaro, l’illuminazione con un basso angolo di incidenza, il campo scuro e l’illuminazione a cupola. Sono disponibili anche alcune applicazioni di scansione lineare. Le illuminazioni a barre LBA possono essere utilizzate in modalità continua o stroboscopica. In combinazione con gli Angle Changer ZBAG, l’angolo di emissione viene ingrandito e configurato in modo flessibile.

Dati tecnici

Dati ottici	
Tipo di luce	Luce bianca
Temperatura colore	6500 K
Gruppo di rischio (EN 62471)	1
Angolo di dispersione	± 7 °
Potenza luminosa luce bianca	68000 Lux
Distanza dei punti di misura	200 mm
Compatibile con	Angle Changer
Condizioni ambientali	
Fascia temperatura	0...40 °C
Temperatura di stoccaggio	-20...60 °C
Umidità dell’aria	< 80 %, senza condensa
Dati elettrici	
Tensione di alimentazione	21,6...26,4 V DC
Potenza	67,2 W
Assorbimento di corrente funzionamento continuo (Ub = 24 V)	2,8 A
Tempo di avviamento	15 µs
Tempo di caduta	10 µs
Segnale di ingresso	NPN
Segnale di ingresso	PNP
Protezione contro i cortocircuiti	sì
Protezione all'inversione di polarità	sì
Protezione al sovraccarico	sì
Classe di protezione	III
Oscuramento	0...10 V ≙ 100...30%
OverDrive	no
Dati meccanici	
Lunghezza del campo luminoso (L)	875 mm
Larghezza del campo luminoso (W)	31,5 mm
Campo luminoso	875 × 31,5 mm
Materiale custodia	Alluminio, anodizzato
Materiale custodia	Plastica ABS
Materiale custodia	Plastica PC
Grado di protezione	IP65
Tipo di contenitore UL	1
Protezione dell'ottica	Plastica, PMMA
Tipo di connessione	M12 × 1; 5-pin
Max lunghezza cavo	23 m
Funzione	
Modalità di funzionamento	Modalità continua, modalità flash
Schema elettrico nr.	007
Nr. della tecnica di fissaggio idonea	925

Prodotti aggiuntivi

Angle Changer ZBAG
Cavo di collegamento speciale ZC4G003
Cavo di collegamento speciale ZDCG004
Cavo di collegamento speciale ZDCG005
Giunto di montaggio ZBAZ001

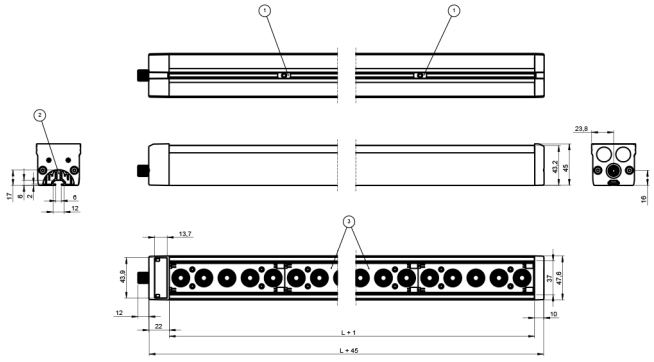

1 = Scanalatura guida/dado a T
2 = Filettatura di montaggio
3 = Campo luminoso
Indicazione di misura in mm (1 mm = 0.03937 pollici)

Pannello di controllo

T17



68 = LED di alimentazione
9b = Indicatore modalità strobo

007

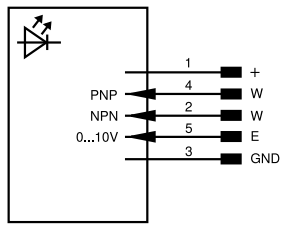

Indice					
+	Alimentazione +	PT	Resistore di precisione in platino	$EN_{A\,RS422}$	Encoder A/Ā (TTL)
–	Alimentazione 0 V	nc	Non collegato	$EN_{B\,RS422}$	Encoder B/B̄ (TTL)
~	Alimentazione AC	U	Ingresso test	EN_A	Encoder A
A	Uscita (NO)	Ū	Ingresso test inverso	EN_B	Encoder B
Ā	Uscita (NC)	W	Ingresso trigger	A_{MIN}	Uscita digitale MIN
V	Antimbrattamento/errore (NO)	W–	Terra per ingresso trigger	A_{MAX}	Uscita digitale MAX
V̄	Antimbrattamento/errore (NC)	O	Uscita analogica	A_{OK}	Uscita digitale OK
E	Ingresso digitale/analogico	O–	Terra per uscita analogica	SY In	Sincronizzazione In
T	Ingresso Teach	BZ	Estrazione a blocchi	SY OUT	Sincronizzazione OUT
R	Ingresso reset	A_{MV}	Valvola uscita	O_{LT}	Uscita luminosità
Z	Tempo di ritardo	a	Valvola uscita +	M	Manutenzione
S	Schermo	b	Valvola uscita 0 V	rsv	Riservata
RxD	Interfaccia ricezione	SY	Sincronizzazione	Colori cavi secondo IEC 60757	
TxD	Interfaccia emissione	SY–	Terra per sincronizzazione	BK	Nero
RDY	Pronto	E+	Ricevitore-Linea	BN	Marrone
GND	Massa	S+	Emettitore-Linea	RD	Rosso
CL	Clock	⏚	Terra	OG	Arancione
E/A	Entrata/Uscita programmabile	SnR	Riduzione della distanza di lavoro	YE	Giallo
	IO-Link	Rx+/–	Ethernet ricezione	GN	Verde
PoE	Power over Ethernet	Tx+/–	Ethernet emissione	BU	Bleu
IN	Ingresso di sicurezza	Bus	Interfaccia-Bus A(+)/B(–)	VT	Viola
OSSD	Uscita di sicurezza	La	Luce emettitore disinseribile	GY	Grigio
Signal	Uscita del segnale	Mag	Comando magnetico	WH	Bianco
BI_D+/–	GbE bidirezionale. Linea dati (A-D)	RES	Ingresso conferma	PK	Rosa
$EN_{0\,RS422}$	Encoder 0-Impuls 0/0̄ (TTL)	EDM	Monitoraggio contatti	GNYE	Verde Giallo

Con riserva di modifiche tecniche V1-14.07.2026