wenglor
the innovative family

# Datos técnicos
# IR5D002
# Sensor inductivo
Sensor de anillo

reddot winner 2025



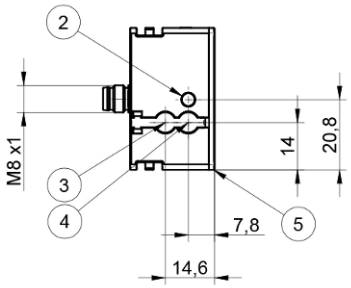


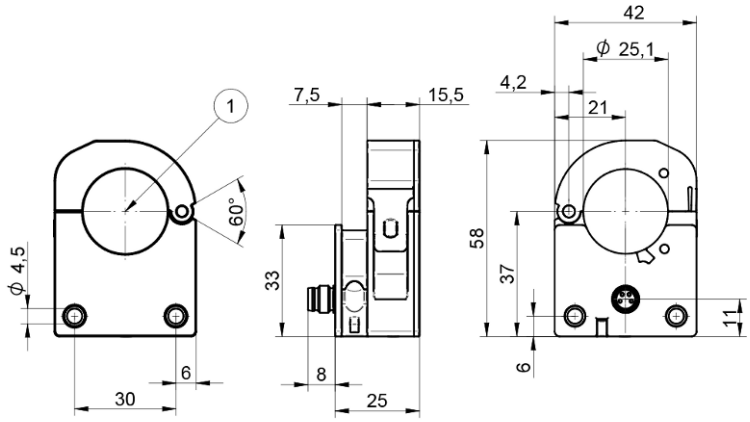


| Símbolo | Leyenda |
|---|---|
| 1 | Rango activo |
| 2 | Indicación del estado / Ayuda para la configuración |
| 3 | Ajuste de la longitud de impulsos |
| 4 | Ajuste de sensibilidad |
| 5 | Elemento indicador |

ES

Dimensiones en mm
Sujeto a cambios técnicos
Versión 1
**www.wenglor.com**

## Datos técnicos

| Datos del inductivo | |
|---|---|
| Diámetro interior | 25,1 mm |
| Diámetro máx.de la manguera | 25 mm |
| Montaje A/Bx/By/C en mm | 0/42/100/10 |
| Montaje A/Bx/By/C en mm con conmutación de frecuencia | 0/0/0/10 |
| Principio | dinámica |
| Objeto más pequeño detectable (Ø) | 4 mm* |
| Factores de corección acero inox V2A/CuZn/Al | 1/1/1 |

| Datos eléctricos | |
|---|---|
| Tensión de alimentación | 10...30 V DC |
| Consumo de corriente (Ub = 24 V) | < 25 mA |
| Velocidad del objeto | 0,1...50 m/s |
| Tiempo de reacción | < 300 µs |
| Retraso en la disponibilidad | < 1,5 s |
| Caída de tensión salida de conmutación | 1,5 V |
| Rango de temperatura | 0...60 °C |
| Protección cortocircuitos | sí |
| Protección de sobrecarga | sí |
| Protección cambio polaridad | sí |
| Corriente de conmutación / salida de conmutación | 100 mA |
| Prolongación de impulsos | 200 ms |
| Interfaz | IO-Link V1.1 |
| Versión IO-Link | 1.1 |

| Datos mecánicos | |
|---|---|
| Tipo de conexión | Variante de enchufe |
| Conexión | M8 × 1; 4-pines |
| Tipo de ajustes | Potenciómetro/IO-Link |
| Carcasa | Plástico, PA |
| Ciclos de apertura/cierre del pasador | máx. 100 |
| Clase de protección | IP54 |

| Datos técnicos de seguridad | |
|---|---|
| MTTFd (EN ISO 13849-1) | 1018,99 a |

| Datos generales | |
|---|---|
| Volumen de entrega | 1 sensor<br>1 aglomerante blando ZR0E001 |
| Unidad de embalaje | 1 Pieza |

| Parámetros configurables | |
|---|---|
| Salida | PNP<br>Push-Pull<br>NPN |
| Conmutación | NO<br>NC<br>NC/NO |
| Prolongación de impulsos | 5...200 ms |
| Otros parámetros | Sensibilidad<br>Indicador de error<br>Conmutación de frecuencia |

El resto de los parámetros se encuentran en la documentación del producto.

* Se refiere a una bola de acero con ajuste máx. del potenciómetro

| Datos BMECat | |
|---|---|
| eCl@ss 5.1.4 | 27-27-01-01 Inductive proximity switch |
| eCl@ss 6.x | 27-27-01-01 Inductive proximity switch |
| eCl@ss 7.0 | 27-27-01-01 Inductive proximity switch |
| eCl@ss 7.1 | 27-27-01-01 Inductive proximity switch |
| eCl@ss 8.x | 27-27-01-01 Inductive proximity switch |
| eCl@ss 10.0.1 | 27-27-01-01 Inductive proximity switch |

## Gráficos técnicos

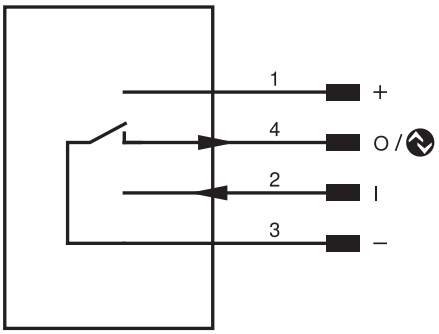


| Pin | Función del pin | Polaridad | Conmutación |
|---|---|---|---|
| 1 | Tensión de alimentación + | | |
| 2 | Entrada de activación de frecuencia alternativa | High activ | |
| 3 | Tensión de alimentación 0 V | | |
| 4 | Salida de conmutación IO-Link | NPN | NO |

*Fig. 1:* Montaje

