光束照明 IP69K
红外光，750 mm

LB9I701
订货号

- **供货范围包括紧固角铁**
- **无需外部控制**
- **行业领先的 LBA 光束照明效率**
- **通过可冲洗环境认证 (DIN 40 050 Part 9)**

wenglor LB9 系列光束照明系统属于工业级 IP69K 照明系统，配有食品级外壳。适用于使用蒸汽和清洁化学品进行高压、高温清洁的环境。该照明设备的光通量均匀而强烈，可以实现近的、远的工作距离的诸多应用。LB9 光束照明系统可用于连续模式，或在频闪模式下通过 PNP 或 NPN 输入端与机器视觉照相机同步。通过标准 L 形支架可以旋转 360°，因此易于安装。

技术数据

光学数据	
光线类型	红外线
波长	850 nm
风险组(EN 62471)	1
光束角度	± 17 °
红外线光功率	95,75 W/m²
测量点距离	200 mm
环境条件	
温度范围	-20...40 °C
储藏温度	-20...60 °C
空气湿度	< 80%，无冷凝
电气数据	
供电电压	21,6...26,4 V DC
功率	67,6 W
连续模式电流消耗 (Ub = 24 V)	3,6 A
上升时间	15 µs
释放时间	10 µs
输入信号	PNP/NPN
抗短路	是
反极性保护	是
防过载	是
防护等级	III
调光	0...10 V ≙ 100...30%
超速	否
机械数据	
发光区长度(L)	750 mm
外壳材料	PMMA 塑料
外壳材料	不锈钢 V4A，(1.4404 / 316L)
防护等级	IP69K
UL 外壳类型	1
透镜盖	塑料，PMMA
连接方式	五芯电缆
电缆长度	5 m
电缆外皮材料	PUR 塑料
最大 电缆长度	27 m
外径 (d)	5,4 mm
功能	
操作模式	连续模式，闪光模式
接线图编号	007

补充的产品

连接电缆 ZC4G003
连接电缆 ZDCG004
连接电缆 ZDCG005

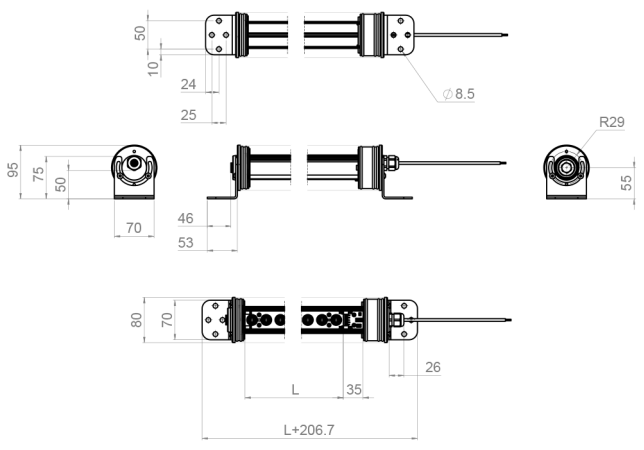

尺寸数据，单位mm (1 mm = 0.03937 Inch)

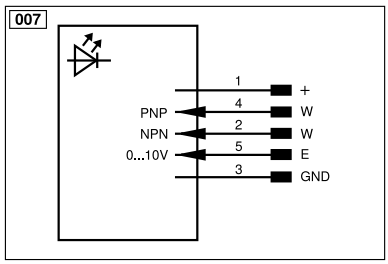

符号注解					
+	电源电压 +	nc	未连接	ENBRS422	编码器 B/B̄ (TTL)
–	电源电压 0 V	U	测试输入端	ENA	编码器 A
~	电源电压 (交流电压)	Ū	测试输入端 反向	ENB	编码器 B
A	切换输出端常开触点 (NO)	W	触发输入端	AMIN	数字输出端 MIN
Ā	切换输出端常闭触点 (NC)	W–	参考接地/触发输入端	AMAX	数字输出端 MAX
V	污染/故障输出端 (NO)	O	模拟输出端	AOK	数字输出端 OK
V̄	污染/故障输出端 (NC)	O–	参考接地/模拟输出端	SY In	同步 In
E	模拟或数字输入端	BZ	整组输出	SY OUT	同步 OUT
T	示教输入端	AMV	电磁阀/电机输出端	OLT	光强度输出端
Z	时间延迟 (启用)	a	阀控制器输出端 +	M	维护
S	屏蔽	b	阀控制器输出端 0 V	rsv	预留
RxD	接收线接口	SY	同步	芯线按 DIN IEC 60757	
TxD	发送线接口	SY–	参考接地/同步	BK	黑色
RDY	准备就绪	E+	接收线	BN	棕色
GND	接地	S+	发送线	RD	红色
CL	节拍	⏚	接地	OG	橘黄色
E/A	输入端/输出端可以设定	SnR	操作距离缩小	YE	黄色
	IO-Link	Rx+/–	以太网接收线	GN	绿色
PoE	以太网电源	Tx+/–	以太网发送线	BU	蓝色
IN	安全输入端	Bus	总线接口 A(+)/B(–)	VT	紫色
OSSD	安全输出端	La	可关断的发送光	GY	灰色
Signal	信号输出端	Mag	电磁控制	WH	白色
BI_D+/–	以太网千兆双向。数据线 (A-D)	RES	操作输入端	PK	粉红色
EN0 RS422	编码器 0 脉冲 0/0̄ (TTL) plus 0/0̄ (TTL)	EDM	接触监控	GNYE	黄绿色
PT	印刷板测量电阻	ENARS422	编码器 A/Ā (TTL)		

保留技术更改的权利