Illuminazione di superficie
luce rossa, 900 × 900 mm

LBBR901

Numero d'ordinazione

- **Elevata omogeneità**
- **Montaggio semplice e flessibile**
- **Nessun controllo esterno necessario**
- **Potente: elevata intensità anche in modalità continua**

L'illuminazione di superficie LBB wenglor è ideale per applicazioni Vision (ad es. illuminazione della silhouette) in zone a partire da 200 × 200 mm. Può essere utilizzata in modalità continua o sincronizzata con camera Machine Vision tramite ingressi PNP o NPN in modalità stroboscopio. Grazie alla loro luce diffusa, le illuminazioni superficiali sono ideali per applicazioni con luce trasmessa o luce incidente. L'illuminazione è molto omogenea, con bordi molto piccoli (4°mm), quindi la superficie utile è molto ampia e l'integrazione è molto semplice, anche grazie al fissaggio con scanalatura a T e al punto di ancoraggio sull'intera custodia dell'illuminazione.

Dati tecnici

Dati ottici	
Tipo di luce	Luce rossa
Lunghezza d'onda	630 nm
Potenza luminosa luce rossa	144 W/m²
Condizioni ambientali	
Fascia temperatura	-10...40 °C
Temperatura di stoccaggio	-20...60 °C
Dati elettrici	
Tensione di alimentazione	21,6...26,4 V DC
Potenza	456 W
Assorbimento di corrente funzionamento continuo (Ub = 24 V)	19 A
Tempo di avviamento	15 µs
Tempo di caduta	10 µs
Segnale di ingresso	NPN
Segnale di ingresso	PNP
Protezione contro i cortocircuiti	sì
Protezione all'inversione di polarità	sì
Protezione al sovraccarico	sì
Classe di protezione	III
Oscuramento	0....10 V ≙ 100...30%
OverDrive	no
Dati meccanici	
Lunghezza del campo luminoso (L)	900 mm
Larghezza del campo luminoso (W)	900 mm
Campo luminoso	900 × 900 mm
Materiale custodia	Alluminio, anodizzato
Materiale custodia	Plastica, ABS-GF
Grado di protezione	IP50
Tipo di contenitore UL	1
Protezione dell'ottica	Plastica, PMMA
Tipo di connessione	M12 × 1; 5-pin
Max lunghezza cavo	10 m
Funzione	
Modalità di funzionamento	Modalità continua, modalità flash
Schema elettrico nr.	007
Nr. della tecnica di fissaggio idonea	926

Prodotti aggiuntivi

Staffetta di montaggio ZBBX001

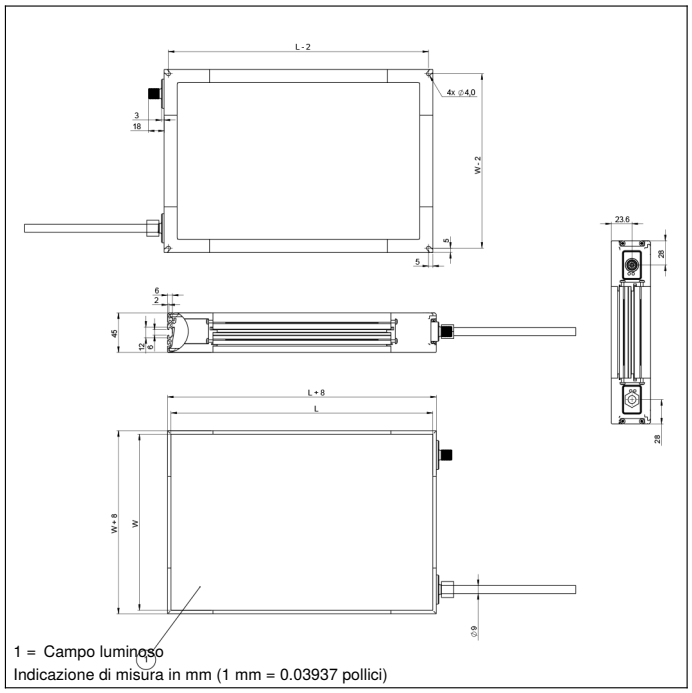

1 = Campo luminoso
Indicazione di misura in mm (1 mm = 0.03937 pollici)

Pannello di controllo

T16

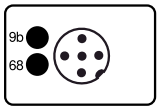

68 = LED di alimentazione
9b = Indicatore modalità strobo

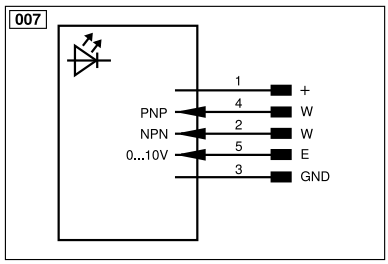

Indice					
+	Alimentazione +	PT	Resistore di precisione in platino	ENARS422	Encoder A/Ā (TTL)
–	Alimentazione 0 V	nc	Non collegato	ENBRS422	Encoder B/B̄ (TTL)
~	Alimentazione AC	U	Ingresso test	ENA	Encoder A
A	Uscita (NO)	Ū	Ingresso test inverso	ENB	Encoder B
Ā	Uscita (NC)	W	Ingresso trigger	AMIN	Uscita digitale MIN
V	Antimbrattamento/errore (NO)	W–	Terra per ingresso trigger	AMAX	Uscita digitale MAX
V̄	Antimbrattamento/errore (NC)	O	Uscita analogica	AOK	Uscita digitale OK
E	Ingresso digitale/analogico	O–	Terra per uscita analogica	SY In	Sincronizzazione In
T	Ingresso Teach	BZ	Estrazione a blocchi	SY OUT	Sincronizzazione OUT
R	Ingresso reset	AMV	Valvola uscita	OLT	Uscita luminosità
Z	Tempo di ritardo	a	Valvola uscita +	M	Manutenzione
S	Schermo	b	Valvola uscita 0 V	rsv	Riservata
RxD	Interfaccia ricezione	SY	Sincronizzazione	Colori cavi secondo IEC 60757	
TxD	Interfaccia emissione	SY–	Terra per sincronizzazione	BK	Nero
RDY	Pronto	E+	Ricevitore-Linea	BN	Marrone
GND	Massa	S+	Emettitore-Linea	RD	Rosso
CL	Clock	⏚	Terra	OG	Arancione
E/A	Entrata/Uscita programmabile	SnR	Riduzione della distanza di lavoro	YE	Giallo
	IO-Link	Rx+/–	Ethernet ricezione	GN	Verde
PoE	Power over Ethernet	Tx+/–	Ethernet emissione	BU	Bleu
IN	Ingresso di sicurezza	Bus	Interfaccia-Bus A(+)/B(–)	VT	Viola
OSSD	Uscita di sicurezza	La	Luce emettitore disinseribile	GY	Grigio
Signal	Uscita del segnale	Mag	Comando magnetico	WH	Bianco
BI_D+/–	GbE bidirezionale. Linea dati (A-D)	RES	Ingresso conferma	PK	Rosa
EN0 RS422	Encoder 0-Impuls 0/0̄ (TTL)	EDM	Monitoraggio contatti	GNYE	Verde Giallo