Iluminación superficial
infrarrojo, 600 × 600 mm

LBBI601

Referencia

- **Alta homogeneidad**
- **Montaje sencillo y flexible**
- **Potente: alta intensidad también durante el funcionamiento continuo**
- **Sin necesidad de control externo**

La iluminación de superficies LBB de wenglor resulta ideal para aplicaciones de visión (p. ej. iluminación de siluetas) en zonas a partir de 200 × 200 mm. Pueden funcionar en modo continuo o sincronizarse con la cámara de visión artificial en modo estrobo a través de entradas PNP o NPN. Gracias a su luz difusa, las iluminaciones de superficie resultan ideales para aplicaciones con luz transmitida o luz incidente. La iluminación es muy homogénea con bordes muy pequeños (4 mm), por lo que la superficie útil es muy grande y la integración es muy sencilla, también gracias al montaje de la ranura en T y el punto de anclaje en toda la carcasa de la iluminación.

Datos técnicos

Datos ópticos	
Tipo de luz	Luz infrarroja
Longitud de onda	850 nm
Grupo de riesgo (EN 62471)	1
Potencia lumínica del infrarrojo	119 W/m²
Condiciones ambientales	
Rango de temperatura	-10...40 °C
Temperatura de almacenamiento	-20...60 °C
Datos eléctricos	
Tensión de alimentación	21,6...26,4 V DC
Energía	247,2 W
Consumo de corriente con funcionamiento continuo (Ub = 24 V)	10,3 A
Tiempo de subida	15 µs
Tiempo de desconexión	10 µs
Señal de entrada	NPN
Señal de entrada	PNP
Protección cortocircuitos	sí
Protección cambio polaridad	sí
Protección de sobrecarga	sí
Categoría de protección	III
Atenuación	0....10 V ≙ 100...30%
OverDrive	no
Datos mecánicos	
Longitud de campo de iluminación (L)	600 mm
Amplitud del campo luminoso (W)	600 mm
Campo de iluminación	600 × 600 mm
Carcasa	Aluminio, anodizado
Carcasa	Plástico, ABS-GF
Clase de protección	IP50
UL Enclosure Type	1
Protección de la óptica	Plástico, PMMA
Conexión	M12 × 1; 5-pines
Máx. longitud del cable	10 m
Función	
Modos de funcionamiento	Funcionamiento continuo, modo flash
Nº Esquema de conexión	007
Nº Montaje adecuado	926

Productos adicionales

Ángulo de montaje ZBBX001

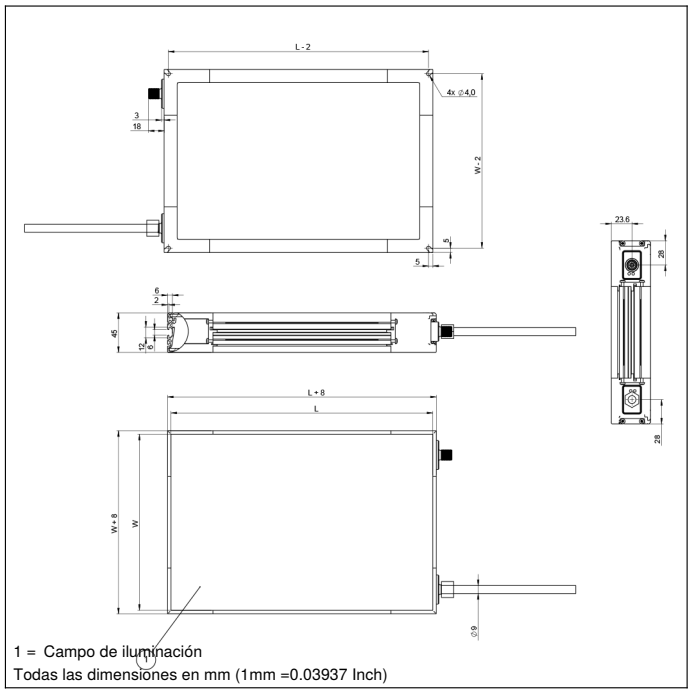

Panel

T16

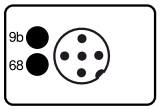

68 = LED de alimentación
9b = Indicador del modo estroboscópico

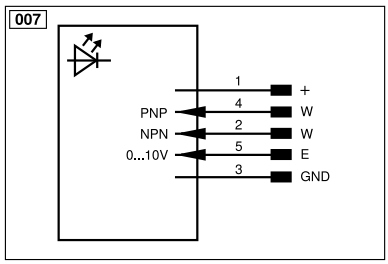

Aclaración de símbolos					
+	Tensión de alimentación +	PT	Resistencia de medición de platino	ENARS422	Codificador A/Ā (TTL)
–	Tensión de alimentación 0 V	nc	No está conectado	ENBRS422	Codificador B/B̄ (TTL)
~	Tensión de alimentación (tensión alterna)	U	Test de entrada	ENA	Codificador A
A	Salida de conmutación contacto de trabajo (NO)	Ū	Test de entrada inverso	ENB	Codificador B
Ā	Salida de conmutación contacto de reposo (NC)	W	Entrada activadora	AMIN	Saída digital MIN
V	Salida contaminación/error (NO)	W–	"Masa de referencia" entrada activadora	AMAX	Saída digital MAX
V̄	Salida contaminación/error (NC)	O	Salida analógica	AOK	Saída digital OK
E	Entrada (analógica o digital)	O–	"Masa de referencia" salida analógica	SY In	Sincronización In
T	Entrada de aprendizaje	BZ	Salida en bloque	SY OUT	Sincronización OUT
R	Entrade de reinicio	AMV	Salida electroválvula/motor	OLT	Saída da intensidade luminosa
Z	Retardo temporal (activación)	a	Salida control de válvula +	M	El mantenimiento
S	Apantallamiento	b	Salida control de válvula 0 V	rsv	Reservada
RxD	Receptor RS-232	SY	Sincronización	Color de los conductores según DIN IEC 60757	
TxD	Emisor RS-232	SY–	"Masa de referencia" sincronización	BK	o
RDY	Listo	E+	Conductor del receptor	BN	marrón
GND	Cadencia	S+	Conductor del emisor	RD	rojo
CL	Ritmo	⏚	Puesta a tierra	OG	naranja
E/A	Entrada/Salida programable	SnR	Reducción distancia de conmutación	YE	amarillo
	IO-Link	Rx+/–	Receptor Ethernet	GN	verde
PoE	Power over Ethernet	Tx+/–	Emisor Ethernet	BU	azul
IN	Sicherheitseingang	Bus	Interfaz-Bus A(+)/B(–)	VT	violeta
OSSD	Sicherheitsausgang	La	Luz emitida desconectable	GY	gris
Signal	Signalausgang	Mag	Control magnético	WH	blanco
BI_D+/–	Ethernet Gigabit bidirekt. Datenleitung (A-D)	RES	Entrada de confirmación	PK	rosa
EN0 RS422	Codificador 0-Impuls 0/0̄ (TTL)	EDM	Comprobación de contactores	GNYE	verde/amarillo

Las especificaciones son objeto de cambios sin notificar V1-14.07.2026