Éclairage dôme plat
lumière rouge, 600 × 600 mm

LFDR601

Référence

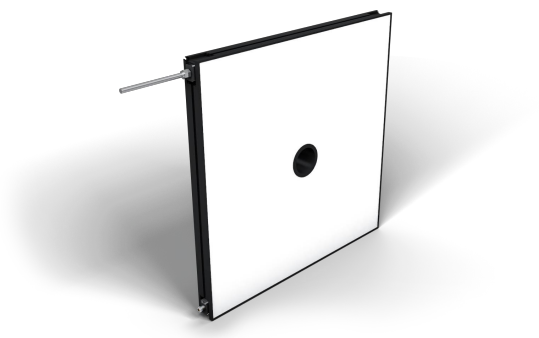

- **Aucun système de commande externe nécessaire**
- **Homogénéité élevée**
- **Montage simple et flexible**
- **Puissance : intensité élevée même en mode continu**

Les éclairages dôme plat de la série LFD sont des éclairages hautement diffus et peuvent se raccorder à la caméra. Grâce à leur flux lumineux intense et à leur homogénéité élevée, ils sont particulièrement appropriés pour les applications de grande surface telles que le pick-and-place robotisé, par exemple. Ils peuvent fonctionner en mode continu ou être synchronisés avec la caméra de vision industrielle en mode stroboscopique via des entrées PNP ou NPN. L'éclairage se distingue par des bords étroits (4 mm) et un montage facile grâce à la fixation par rainure en T et au point d'ancrage autour du boîtier. Les caméras peuvent être facilement fixées à l'arrière de l'éclairage.

Données techniques

Caractéristiques optiques	
Type de lumière	Lumière rouge
Longueur d'onde	630 nm
Puissance lumineuse lumière rouge	144 W/m²
Caractéristiques électroniques	
Tension d'alimentation	21,6...26,4 V DC
Puissance	204 W
Consommation de courant en fonctionnement continu (Ub = 24 V)	8,5 A
Temps de montée	15 µs
Temps à la retombée	10 µs
Signal d'entrée	NPN
Signal d'entrée	PNP
Plage de températures	-10...40 °C
Température de stockage	-20...60 °C
Protection contre les courts-circuits	oui
Protection contre les inversions de polarité	oui
Protection contre les surcharges	oui
Classe de protection	III
Atténuation	0....10 V ≙ 100...30%
OverDrive	non
Caractéristiques mécaniques	
Longueur du champ d'éclairage (L)	600 mm
Largeur du champ lumineux (W)	600 mm
Champ lumineux	600 × 600 mm
Boitier en matière	Aluminium, anodisé
Boitier en matière	Plastique, ABS-GF
Indice de protection	IP50
Type d'enceinte UL	1
Protection de l'optique	Plastique, PMMA
Mode de raccordement	M12 × 1; 5-pôles
Max. longueur de câble	10 m
Diamètre intérieur de l'ouverture de la caméra	65 mm
Fonction	
Modes de fonctionnement	Mode continu, mode flash
Schéma de raccordement N°	007
Fixation appropriée	926

Produits complémentaires

Câble de connexion ZC4G003
Câble de connexion ZDCG004
Câble de connexion ZDCG005

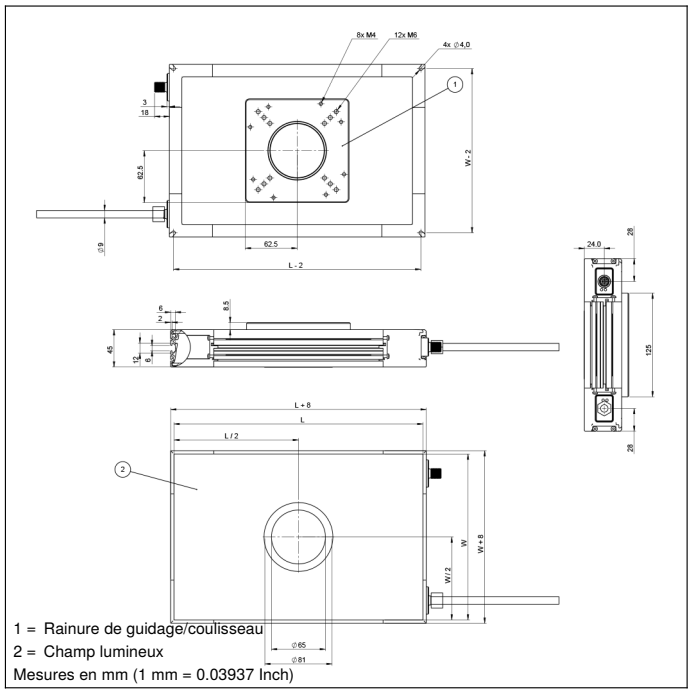

1 = Rainure de guidage/coulisseau
2 = Champ lumineux
Mesures en mm (1 mm = 0.03937 Inch)

Panneau

T16

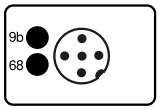

68 = LED d'alimentation
9b = Indicateur du mode stroboscope

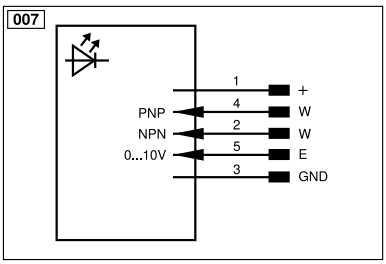

Légende					
+	Tension d'alimentation +	PT	Résistance de mesure en platine	ENARS422	Codeur A/Ā (TTL)
–	Tension d'alimentation 0 V	nc	N'est pas branché	ENBRS422	Codeur B/B̄ (TTL)
~	Tension d'alimentation (Tension alternative)	U	Entrée test	ENA	Codeur A
A	Sortie de commutation Fermeture (NO)	Ū	Entrée test inverse	ENB	Codeur B
Ā	Sortie de commutation Ouverture (NC)	W	Entrée Trigger	AMIN	Sortie numérique MIN
V	Sortie encrassement / Sortie défaut (NO)	W–	Masse pour entrée trigger	AMAX	Sortie numérique MAX
V̄	Sortie encrassement / Sortie défaut (NC)	O	Sortie analogique	AOK	Sortie numérique OK
E	Entrée (analogique ou digitale)	O–	Masse pour sortie analogique	SY In	Synchronisation In
T	Entrée apprentissage	BZ	Extraction par bloc	SY OUT	Synchronisation OUT
R	Entrée de réinitialisation	AMV	Sortie de l'électrovanne	OLT	Sortie intensité lumineuse
Z	Temporisation (activation)	a	Sortie commande électrovanne +	M	Maintenance
S	Blindage	b	Sortie commande électrovanne 0 V	rsv	Réservé
RxD	Réception de données Interface	SY	Synchronisation	Couleurs des fils suivant norme DIN IEC 60757	
TxD	Émission de données Interface	SY–	Masse pour synchronisation	BK	noir
RDY	Prêt	E+	Réception	BN	brun
GND	Masse	S+	Émission	RD	rouge
CL	Cadence	⏚	Terre	OG	orange
E/A	Entrée / Sortie programmable	SnR	Réduction distance de commutation	YE	jaune
	IO-Link	Rx+/–	Réception de données Ethernet	GN	vert
PoE	Power over Ethernet	Tx+/–	Émission de données Ethernet	BU	bleu
IN	Entrée de sécurité	Bus	Interfaces-Bus A(+) / B(–)	VT	violet
OSSD	Sortie sécurité	La	Lumière émettrice désactivable	GY	gris
Signal	Sortie de signal	Mag	Commande magnétique	WH	blanc
BI_D+/–	Ligne données bidirect.Gigabit Ethernet (A-D)	RES	Confirmation	PK	rose
EN0 RS422	Codeur, impulsion,0 0/0̄ (TTL)	EDM	Contrôle d'efficacité	GNYE	vert jaune