MLAS213

Referencia

- **12 MP de resolución**
- **Alta calidad de la nube de puntos con hasta cuatro nubes de puntos 3D/segundo**
- **Cálculo de nubes de puntos 3D integrado**
- **Integración sencilla mediante SDK o GigE Vision**

Los sensores 3D ShapeDrive MLAS resultan convincentes por su gran precisión a la hora de medir pequeños volúmenes. Las seis variantes de la serie ShapeDrive MLAS están disponibles en dos clases de potencia, con una resolución de cámara de 5 megapíxeles o 12 megapíxeles. Su resistente diseño hace que los sensores MLAS sean adecuados para su uso en entornos industriales. Gracias a su rápida interfaz Ethernet y a sus tres rangos de medición dentro de cada clase de potencia, el ShapeDrive G4 resulta convincente también en términos de variedad y velocidad.

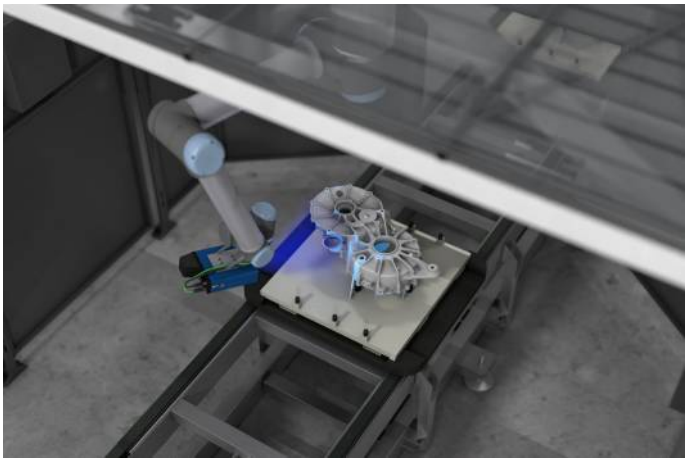

Datos técnicos

Datos ópticos	
Rango de trabajo Z	220...320 mm
Rango de medición Z	100 mm
Rango de medición X	120 mm
Rango de medición Y	80 mm
Resolución Z	2...5 µm
Resolución X/Y	30...44 µm
Resolución de la cámara	12,3 MP
Tipo de luz	LED (azul)
Longitud de onda	457 nm
Vida útil (Tu = +25 °C)	20000 h
Grupo de riesgo (EN 62471)	2
Condiciones ambientales	
Temperatura ambiente	0...40 °C
Temperatura de almacenamiento	-5...70 °C
Lux externa máx. admisible	5000 Lux
CEM	DIN EN 61000-6-2; 61000-6-4
Humedad del aire	5...95 %, sin condensación
Datos eléctricos	
Tensión de alimentación	18...30 V DC
Consumo de corriente max. (Ub = 24 V)	2,5 A
Tiempo de recepción	0,4...0,9 s
Entradas/Salidas	4
Protección cortocircuitos	sí
Protección cambio polaridad	sí
Interfaz	Ethernet TCP/IP
Categoría de protección	III
Datos mecánicos	
Carcasa	Aluminio recubierto de polvo
Carcasa	Aluminio, anodizado
Carcasa	Plástico, PA6
Clase de protección	IP67
Conexión	M12 × 1; 12-pines
Tipo de conexión Ethernet	M12 × 1; 8-pines, X-cod.
Protección de la óptica	Plástico, PMMA
Datos técnicos de seguridad	
MTTFd (EN ISO 13849-1)	71,35 a
Servidor web	sí
Nº Esquema de conexión	251 1022
Nº Panel de control	A22
Nº Conector adecuado	50 87
Nº Montaje adecuado	343

Productos adicionales

Adaptador ZNNC002

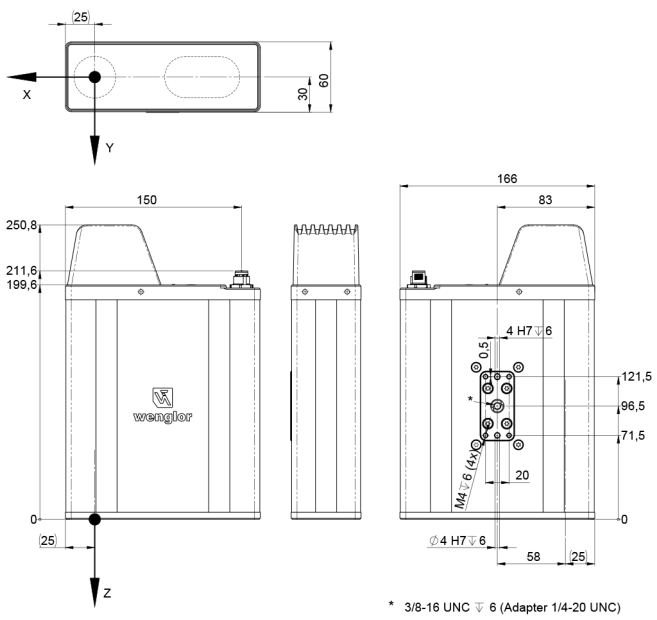

Todas las dimensiones en mm (1mm =0.03937 Inch)

Panel

A22

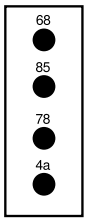

4a = Usuario LED
68 = LED de alimentación
78 = Estado del módulo
85 = LED de Link/Act

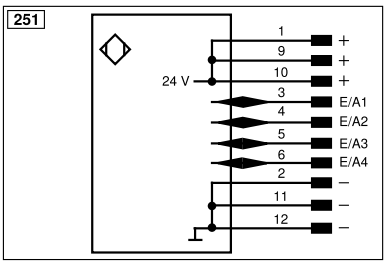

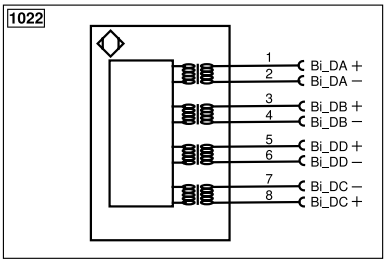

Aclaración de símbolos					
+	Tensión de alimentación +	nc	No está conectado	ENB RS422	Codificador B/B̄ (TTL)
–	Tensión de alimentación 0 V	U	Test de entrada	ENA	Codificador A
~	Tensión de alimentación (tensión alterna)	Ū	Test de entrada inverso	ENB	Codificador B
A	Salida de conmutación contacto de trabajo (NO)	W	Entrada activadora	AMIN	Saída digital MIN
Ā	Salida de conmutación contacto de reposo (NC)	W–	"Masa de referencia" entrada activadora	AMAX	Saída digital MAX
V	Salida contaminación/error (NO)	O	Salida analógica	AOK	Saída digital OK
V̄	Salida contaminación/error (NC)	O–	"Masa de referencia" salida analógica	SY In	Sincronización In
E	Entrada (analógica o digital)	BZ	Salida en bloque	SY OUT	Sincronización OUT
T	Entrada de aprendizaje	AMV	Salida electroválvula/motor	OLT	Saída da intensidade luminosa
Z	Retardo temporal (activación)	a	Salida control de válvula +	M	El mantenimiento
S	Apantallamiento	b	Salida control de válvula 0 V	rsv	Reservada
RxD	Receptor RS-232	SY	Sincronización	Color de los conductores según DIN IEC 60757	
TxD	Emisor RS-232	SY–	"Masa de referencia" sincronización	BK	o
RDY	Listo	E+	Conductor del receptor	BN	marrón
GND	Cadencia	S+	Conductor del emisor	RD	rojo
CL	Ritmo	⏚	Puesta a tierra	OG	naranja
E/A	Entrada/Salida programable	SnR	Reducción distancia de conmutación	YE	amarillo
	IO-Link	Rx+/–	Receptor Ethernet	GN	verde
PoE	Power over Ethernet	Tx+/–	Emisor Ethernet	BU	azul
IN	Sicherheitseingang	Bus	Interfaz-Bus A(+)/B(–)	VT	violeta
OSSD	Sicherheitsausgang	La	Luz emitida desconectable	GY	gris
Signal	Signalausgang	Mag	Control magnético	WH	blanco
BI_D+/–	Ethernet Gigabit bidirekt. Datenleitung (A-D)	RES	Entrada de confirmación	PK	rosa
EN0 RS422	Codificador 0-Impuls 0/0̄ (TTL)	EDM	Comprobación de contactores	GNYE	verde/amarillo
PT	Resistencia de medición de platino	ENA RS422	Codificador A/Ā (TTL)		

Las especificaciones son objeto de cambios sin notificar V0-10.04.2025