Flache Dom-Beleuchtung
Weißlicht, 300 × 200 mm

LFDW202
Bestellnummer



- **Einfache und flexible Montage**
- **Hohe Homogenität**
- **Keine externe Steuerung erforderlich**
- **Leistungsstark: hohe Intensität auch im Dauerbetrieb**

Die flachen Dom-Beleuchtungen der LFD-Serie sind hochdiffuse Leuchten mit Kameraanschluss. Aufgrund des intensiven Lichtstroms und der hohen Homogenität eignen sie sich perfekt für großflächige Anwendungen wie z. B. robotergestütztes Pick-and-Place . Sie können im Dauerbetrieb betrieben oder im Stroboskopmodus über PNP- oder NPN-Eingänge mit der Machine Vision Camera synchronisiert werden. Die Beleuchtung zeichnet sich durch ihre schmalen Ränder (4 mm) und der einfachen Montage durch die T-Nut-Befestigung und dem Ankerpunkt rund um das Gehäuse aus. Kameras können ganz einfach auf der Rückseite der Beleuchtung angekoppelt werden.

Technische Daten

Optische Daten	
Lichtart	Weißlicht
Farbtemperatur	6500 K
Risikogruppe (EN 62471)	0
Lichtleistung Weißlicht	44300 Lux
Elektrische Daten	
Versorgungsspannung	21,6...26,4 V DC
Leistung	32,4 W
Stromaufnahme Dauerbetrieb (Ub = 24 V)	1,35 A
Anstiegszeit	15 µs
Abfallzeit	10 µs
Eingangssignal	NPN
Eingangssignal	PNP
Temperaturbereich	-10...40 °C
Lagertemperatur	-20...60 °C
Kurzschlussfest	ja
Verpolungssicher	ja
Überlastsicher	ja
Schutzklasse	III
Dimmen	0....10 V ≙ 100...30%
OverDrive	nein
Mechanische Daten	
Leuchtfeldlänge (L)	300 mm
Leuchtfeldbreite (W)	200 mm
Leuchtfeld	300 × 200 mm
Gehäusematerial	Aluminium, eloxiert
Gehäusematerial	Kunststoff, ABS-GF
Schutzart	IP50
UL Enclosure Type	1
Optikabdeckung	Kunststoff, PMMA
Anschlussart	M12 × 1; 5-polig
Max. Kabellänge	10 m
Innendurchmesser Kameraöffnung	65 mm
Funktion	
Betriebsarten	Dauerbetrieb, Blitzbetrieb
Anschlussbild-Nr.	007
Passende Befestigungstechnik-Nr.	926

Ergänzende Produkte

Befestigungswinkel ZBBX001

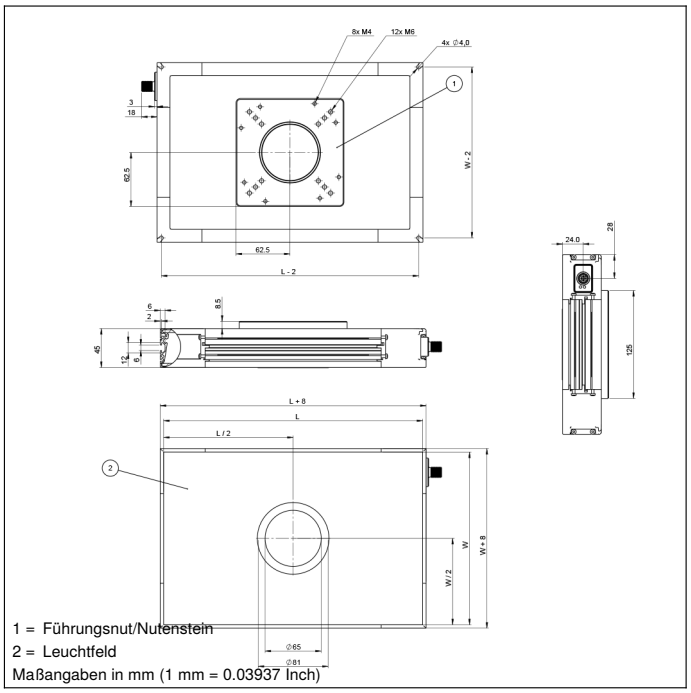

1 = Führungsnut/Nutenstein
2 = Leuchtfeld
Maßangaben in mm (1 mm = 0.03937 Inch)

Bedienfeld

T16

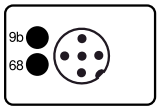

68 = Power LED
9b = Strobe-Modus Anzeige

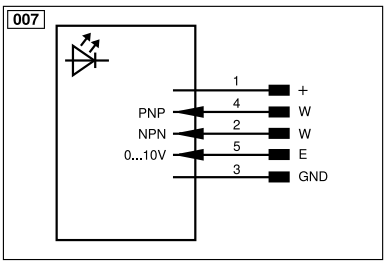

Symbolerklärung					
+	Versorgungsspannung +	PT	Platin-Messwiderstand	ENARS422	Encoder A/Ā (TTL)
–	Versorgungsspannung 0 V	nc	Nicht angeschlossen	ENBRS422	Encoder B/B̄ (TTL)
~	Versorgungsspannung (Wechselspannung)	U	Testeingang	ENA	Encoder A
A	Schaltausgang Schließer (NO)	Ū	Testeingang invertiert	ENB	Encoder B
Ā	Schaltausgang Öffner (NC)	W	Triggereingang	AMIN	Digitalausgang MIN
V	Verschmutzungs-/Fehlerausgang (NO)	W–	Bezugsmasse/Triggereingang	AMAX	Digitalausgang MAX
V̄	Verschmutzungs-/Fehlerausgang (NC)	O	Analogausgang	AOK	Digitalausgang OK
E	Eingang analog oder digital	O–	Bezugsmasse/Analogausgang	SY In	Synchronisation In
T	Teach-in-Eingang	BZ	Blockabzug	SY OUT	Synchronisation OUT
R	Reset-Eingang	AMV	Ausgang Magnetventil/Motor	OLT	Lichtstärkeausgang
Z	Zeitverzögerung (Aktivierung)	a	Ausgang Ventilsteuerung +	M	Wartung
S	Schirm	b	Ausgang Ventilsteuerung 0 V	rsv	Reserviert
RxD	Schnittstelle Empfangsleitung	SY	Synchronisation	Adernfarben nach IEC 60757	
TxD	Schnittstelle Sendeleitung	SY–	Bezugsmasse/Synchronisation	BK	schwarz
RDY	Bereit	E+	Empfängerleitung	BN	braun
GND	Masse	S+	Sendeleitung	RD	rot
CL	Takt	⏚	Erdung	OG	orange
E/A	Eingang/Ausgang programmierbar	SnR	Schaltabstandsreduzierung	YE	gelb
	IO-Link	Rx+/–	Ethernet Empfangsleitung	GN	grün
PoE	Power over Ethernet	Tx+/–	Ethernet Sendeleitung	BU	blau
IN	Sicherheitseingang	Bus	Schnittstellen-Bus A(+)/B(–)	VT	violett
OSSD	Sicherheitsausgang	La	Sendelicht abschaltbar	GY	grau
Signal	Signalausgang	Mag	Magnetansteuerung	WH	weiß
BI_D+/–	Ethernet Gigabit bidirekt. Datenleitung (A-D)	RES	Bestätigungseingang	PK	rosa
EN0 RS422	Encoder 0-Impuls 0/0̄ (TTL)	EDM	Schützkontrolle	GNYE	grüngelb