Angle Changer large

Angle de rayonnement ± 25°, pour éclairage bar LBAxxxx

wenglor
the innovative family

ZBAG003

Référence



Données techniques

Caractéristiques optiques	
Angle de rayonnement	± 25 °
Filtre de polarisation	non
Caractéristiques mécaniques	
Boitier en matière	Plastique, ABS
Boitier en matière	Plastique, PC
Boitier en matière	Plastique, PVAL
Boitier en matière	Plastique, TAC

- **Amélioration de la vitesse de lecture**
- **Création d'un effet de courbe breveté permettant de réduire les hotspots LED**
- **Modification simple et rapide de l'angle de rayonnement, l'idéal pour les modifications de projets et les études de faisabilité**
- **Plus d'homogénéité**
- **Réduction des coûts grâce à l'utilisation d'éclairages plus petits**

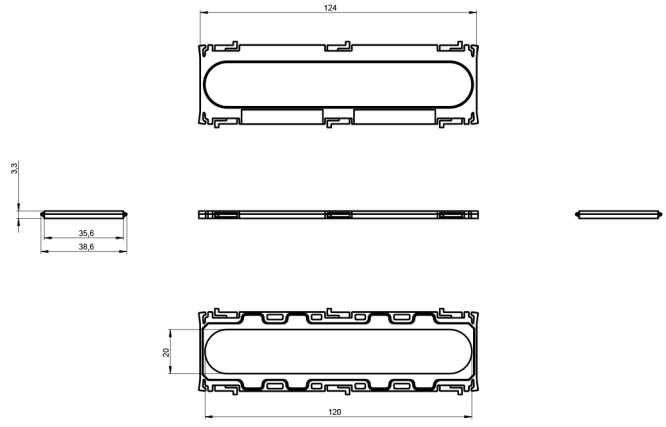

Mesures en mm (1 mm = 0.03937 Inch)

Les ZBAG0xx de wenglor sont des accessoires optiques pour éclairages bar LBA. Il s'agit de petits diffuseurs qui augmentent l'angle du faisceau émis par l'éclairage bar. L'utilisateur bénéficie ainsi d'une flexibilité inégalée à partir d'un seul type de lumière. Grâce aux Angle Changers, l'utilisateur peut créer des lumières de sortie variables avec un seul produit, permettant de réaliser des techniques d'éclairage brevetées comme l'effet de courbe. L'Angle Changer élargit l'angle du faisceau des éclairages bar LBA jusqu'à la valeur spécifiée dans la fiche technique (angle d'ouverture).

Produits complémentaires

Éclairage bar LBA, LBO, LBL

RoHS

Informations techniques susceptibles d'être modifiées V0-25.11.2025