低角度照明系统
白色红外光，80mm

LMLX102

订货号

- **4 个扇区可选**
- **双色**
- **无需外部控制**
- **超速**
- **配件更换快捷、简便**

LMLX
系列照明系统为低角度照明系统。这里的“低角度”是指光线从 45° 的入射角入射。因此，该光线非常适合检查各种表面的边缘和划痕。照明系统可在连续模式下工作，或在频闪模式下与机器视觉照相机同步工作，或在强度提高（超速）的频闪模式下工作。

技术数据

光学数据	
光线类型	白色红外光
色温	5000 K
波长	860 nm
白光光功率	63600 Lux
红外线光功率	38 W/m²
测量点距离	20 mm
环境条件	
温度范围	-10...40 °C
储藏温度	-20...60 °C
空气湿度	< 80%，无冷凝
电气数据	
供电电压	21,6...26,4 V DC
功率	12,96 W
峰值功率	61,92 W
连续模式电流消耗 (Ub = 24 V)	0,54 A
超速闪光模式电流消耗 (Ub = 24 V)	2,58 A
闪光时间 （最大）	2 ms
工作比 （最大）	< 0,1
上升时间	15 µs
释放时间	10 µs
输入信号	NPN
输入信号	PNP
抗短路	是
反极性保护	是
防过载	是
防护等级	III
调光	0....10 V ≙ 100...30%
超速	是
机械数据	
外壳材料	ABS 塑料
外壳材料	PMMA 塑料
外壳材料	铝，阳极氧化
防护等级	IP65
UL 外壳类型	1
透镜盖	塑料，PMMA
连接方式	M12 × 1；5针
最大 电缆长度	40 m
摄像头孔径内径	80 mm
功能	
操作模式	连续模式，超速闪光模式
接线图编号	007
适当的紧固技术编号	927

补充的产品

连接电缆 ZC4G003
连接电缆 ZDCG004
连接电缆 ZDCG005

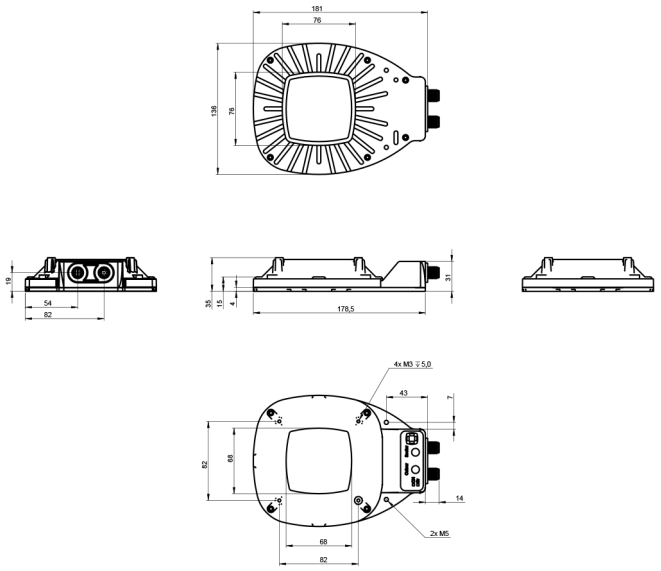

尺寸数据，单位mm (1 mm = 0.03937 Inch)

操作面板

T18

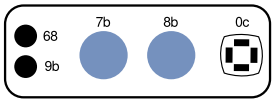

0c = 扇区选择指示器
68 = 电源 LED
7b = 颜色选择按钮
8b = 扇区选择按钮
9b = 频闪模式指示器

007

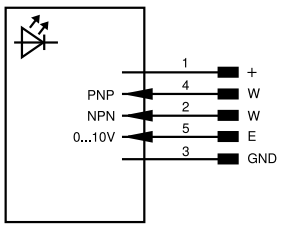

符号注解					
+	电源电压 +	PT	印刷板测量电阻	ENARS422	编码器 A/Ā (TTL)
–	电源电压 0 V	nc	未连接	ENBRS422	编码器 B/B̄ (TTL)
~	电源电压（交流电压）	U	测试输入端	ENA	编码器 A
A	切换输出端常开触点 (NO)	Ū	测试输入端 反向	ENB	编码器 B
Ā	切换输出端常闭触点 (NC)	W	触发输入端	AMIN	数字输出端 MIN
V	污染/故障输出端 (NO)	W–	参考接地/触发输入端	AMAX	数字输出端 MAX
V̄	污染/故障输出端 (NC)	O	模拟输出端	AOK	数字输出端 OK
E	模拟或数字输入端	O–	参考接地/模拟输出端	SY In	同步 In
T	示教输入端	BZ	整组输出	SY OUT	同步 OUT
R	输入重置	AMV	电磁阀/电机输出端	OLT	光强度输出端
Z	时间延迟（启用）	a	阀控制器输出端 +	M	维护
S	屏蔽	b	阀控制器输出端 0 V	rsv	预留
RxD	接收线接口	SY	同步	芯线按 DIN IEC 60757	
TxD	发送线接口	SY–	参考接地/同步	BK	黑色
RDY	准备就绪	E+	接收线	BN	棕色
GND	接地	S+	发送线	RD	红色
CL	节拍	⏚	接地	OG	橘黄色
E/A	输入端/输出端可以设定	SnR	操作距离缩小	YE	黄色
	IO-Link	Rx+/–	以太网接收线	GN	绿色
PoE	以太网电源	Tx+/–	以太网发送线	BU	蓝色
IN	安全输入端	Bus	总线接口 A(+)/B(–)	VT	紫色
OSSD	安全输出端	La	可关断的发送光	GY	灰色
Signal	信号输出端	Mag	电磁控制	WH	白色
BI_D+/–	以太网千兆双向。数据线 (A-D)	RES	操作输入端	PK	粉红色
EN0 RS422	编码器 0 脉冲 0/0̄ (TTL) plus 0/0̄ (TTL)	EDM	接触监控	GNYE	黄绿色

保留技术更改的权利 V4-14.07.2026