wenglor
the innovative family

Données techniques

P2KL002

Barrage sur réflecteur

universel



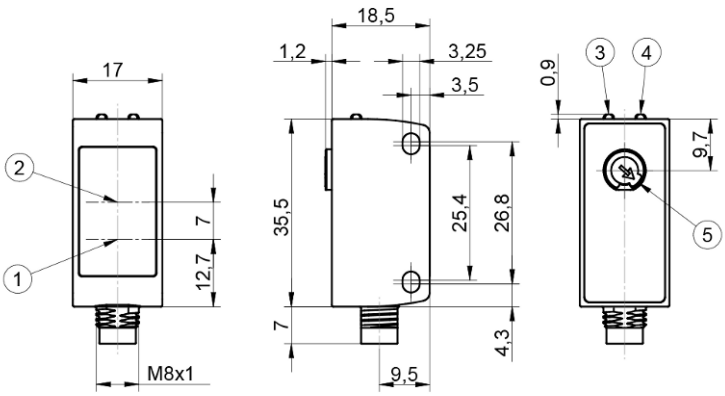

Sym-bole	Légende
1	Diode émettrice
2	Diode réceptrice
3	LED d'alimentation
4	Affichage de l'état de commutation/signalisation d'encrassement
5	Réglage de la distance de commutation

FR

Dimensions en mm
Sous réserve de modifications techniques
Version 1
www.wenglor.com

Données techniques

Caractéristiques optiques	
Portée	5000 mm
Réflecteur de référence	RQ100BA
Plus petite taille détectable	Voir tableau 2
Hystérésis de commutation	< 10 %
Type de lumière	LED, rouge
Filtre de polarisation	oui
Durée de vie (Tu = +25 °C)	100000 h
Lumière parasite max.	10000 Lux
Diamètre du spot lumineux	Voir tableau 1
Optique	Optique à deux lentilles
Axe optique	Aligné
Point de commutation	Synchronisé

Caractéristiques électroniques	
Tension d'alimentation	10...30 V DC
Tension d'alimentation avec IO-Link	18...30 V DC
Consommation de courant (Ub = 24 V)	< 20 mA
Fréquence de commutation	2000 Hz
Fréquence de commutation (mode Speed)	3500 Hz
Temps de réponse	0,25 ms
Temps de réponse (mode Speed)	0,14 ms
Dérive en température	< 10 %
Plage de températures	-40...60 °C
Chute de tension sortie TOR	< 2 V
Courant commuté sortie TOR	100 mA
Courant résiduel sortie TOR	< 50 µA
Protection contre les courts-circuits	oui
Protection contre les inversions de polarité	oui
Protection contre les surcharges	oui
Verrouillable	oui
Interface	IO-Link V1.1
Classe de protection	III

Caractéristiques mécaniques	
Mode de réglage	Potentiomètre
Boitier en matière	Acier inoxydable, V4A (1.4404/316L)
Indice de protection	IP68 IP69K
Type de raccordement	Variante de fiche
Mode de raccordement	M8 × 1; 4-pôles
Protection de l’optique	Plastique, PMMA

Données techniques de sécurité	
MTTFd (EN ISO 13849-1)	2756,38 a

Données générales	
Contenu	1 notice de mise en service 1 capteur
Homologations	Ecolab

Paramètres réglables	
Sortie	Push-pull NPN PNP
Circuit	désactivé Ouverture Ouverture + Fermeture Fermeture
Autres paramètres	Temporisation à la retombée Temporisation à l'excitation Mode de fonctionnement Hystérésis Point de commutation Lumière émise

Tous les autres paramètres se trouvent dans la documentation du produit.

BMECat Daten	
eCl@ss 5.1.4	27-27-09-02 Reflection light barrier
eCl@ss 6.x	27-27-09-02 Reflection light barrier
eCl@ss 7.0	27-27-09-02 Reflection light barrier
eCl@ss 7.1	27-27-09-02 Reflection light barrier
eCl@ss 8.x	27-27-09-02 Reflection light barrier
eCl@ss 10.0.1	27-27-09-02 Reflection light barrier

Illustrations techniques

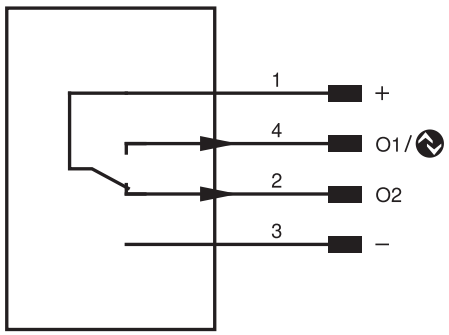

Broche	Fonction de la broche	Polarité	Circuit
1	Tension d'alimentation +		
2	Sortie TOR 2	PNP	Antivalent
3	Tension d'alimentation 0 V		
4	Sortie TOR 1 IO-Link	PNP	Fermeture

Tableau 1			
Distance de travail	0,2 m	2 m	5 m
Diamètre du spot lumineux	30 mm	180 mm	400 mm

Tableau 2			
Distance capteur/réflecteur	1 m	2,5 m	5 m
Plus petite taille détectable	10 mm	20 mm	30 mm

Caractéristiques du réflecteur	
RQ100BA	0,01...5 m
RE18040BA	0,01...4,5 m
RQ84BA	0,01...4,5 m
RR84BA	0,01...4,5 m
RE9538BA	0,01...2 m
RE6151BM	0,01...3,5 m
RR50_A	0,01...3 m
RE6040BA	0,01...3,5 m
RE8222BA	0,01...2,5 m
RR34_M	0,01...1,6 m
RE3220BM	0,01...1,5 m
RE6210BM	0,01...1,5 m
RR25_M	0,01...1,3 m
RR25KP	0,01...0,8 m
RR21_M	0,01...1,1 m
Z90R004	0...1,65 m
Z90R005	0...2,3 m
ZRAE02B01	0,01...2 m
ZRME01B01	0,01...0,9 m
ZRME03B01	0,01...1,6 m
ZRMR02K01	0,01...1 m
ZRMS02_01	0,01...1 m
RF505	0,02...1,9 m
RF508	0,02...1,7 m
RF258	0,02...1,4 m
ZRDF03K01	0,03...3 m
ZRDF10K01	0,03...3,5 m
Z90R012	0,2...1,2 m
Z90R013	0,01...2,85 m
Z90R014	0,02...8,1 m
Z90R015	0,01...1,3 m

Type de reflecteur, distance de montage